РОССИЙСКАЯ ФЕДЕРАЦИЯ
Тюменская область
Ханты-Мансийский автономный округ-Югра
г.Сургут

Общество с ограниченной ответственностью

"Сургутские городские электрические сети"

Трансформаторная подстанция в кирпичном исполнении

Конструктивно – строительные решения

12/15-93-КС

Рабочая документация

2014г.

РОССИЙСКАЯ ФЕДЕРАЦИЯ
Тюменская область
Ханты-Мансийский автономный округ-Югра
г.Сургут

Общество с ограниченной ответственностью

"Сургутские городские электрические сети"

Трансформаторная подстанция в кирпичном исполнении

Конструктивно – строительные решения

12/15–93–КС

Рабочая документация

Главный инженер проекта *А.С. Григорьев*

2014г.

Перечень рабочих чертежей основного комплекта

Лист	Наименование	Примечание
1	Общие данные	
2	Общие данные	
3	Указания по производству работ в зимнее время	
4	Фасады А-Б, Б-А, 1-2, 2-1	
5	План на отм. 0.000	
6	Разрез 1-1	
7	Схема расположения свай. Деталь заделки свай в ростверк	
8	Схема расположения ростверка. Ростверк Р/м-1	
9	Схема раскладки блоков ФБС на отм. -1,200; -0,600	
10	Схема расположения элементов устройства подпольных каналов.	
	Сечения А-А; Б-Б	
11	Схема расположения труб кабельных каналов. Сечения 1-1, 2-2.	
	Вид А	
12	Схема раскладки перемычек. Спецификация. Ведомость перемычек	
13	Схема расположения плит перекрытия	

Ведомость ссылочных и прилагаемых документов

Лист	Наименование	Примечание
	Ссылочные документы:	
серия 1.011.1-10.1, вып.1	Сваи забивные железобетонные	
ГОСТ 5781-82*	Сталь горячекатаная для армирования ж.б.	
Серия 1.038.1-1, в.1	Перемычки ж.б. для зданий с кирпичными ст.	
ГОСТ 8509-93	Уголки равнобокие горячекатаные	
ГОСТ 8240-89	Швеллеры стальные горячекатаные	
ГОСТ 103-2006	Полоса стальная горячекатаная	
Серия 1.141-1	Панели перекрытий многопустотные ж.б.	
ГОСТ 14098-91	Соединения сварные арматуры	
ГОСТ 8239-89	Двутавры стальные горячекатаные	
ГОСТ 1839-80*	Трубы асбоцементные для безнапорных	
	трубопроводов	
ГОСТ 3262-75*	Трубы стальные водогазопроводные	
ГОСТ 5264-80*	Ручная дуговая сварка	

Технические решения, принятые в проекте, соответствуют требованиям экологических, санитарно-гигиенических, противопожарных и других норм, действующих на территории Российской Федерации, и обеспечивают безопасную для жизни и здоровья людей эксплуатацию объекта при соблюдении мероприятий, предусмотренных проектом

Главный инженер проекта А.С. Григорьев

Согласовано

Взам. инв. №

Подпись и дата

Инв. № подл.

Изм.	Кол.уч.	Лист	Nдок.	Подп.	Дата
ГИП		Григорьев			
Разработал		Долгов			12.15
Н.контроль		Долгов			

12/15-93-КС

Трансформаторная подстанция в кирпичном исполнении

ТП-10-6/0,4 кВ
Конструктивно-строительные решения

Стадия	Лист	Листов
Р	1	13

Общие данные

ООО "СГЭС"

Копировал

Формат А3

Общие указания

Рабочая документация трансформаторной подстанции разработана для строительства в Iд климатическом подрайоне с расчётной снеговой нагрузкой 240 кг/м², с нормативным ветровым давлением 30 кг/м2, с расчётной температурой самой холодной пятидневки -43 °С

Класс ответственности здания – II. Степень огнестойкости –II.

Помещения относится к производству по взрывопожарной и пожарной опасности к категории – камера силового трансформатора В1, помещение щита 0.4 кВ и помещение РУ 10 кВ – В4

За относительную отметку ±0.000 принята отметка чистого пола здания, что соответствует абсолютной отметке.

Основные несущие конструкции здания:

- фундаменты – из забивных висячих свай, с монолитным железобетонным ростверком;
- внутренняя кладка наружных стен и перегородки выполнены из кирпича марки 100, лицевая кладка наружных стен из кирпича марки 125 цвет белый на растворе М100;
- перемычки – сборные железобетонные по серии 1.038.1-1 вып. 1 укладываются на цементном растворе марки М50;
- плиты покрытия – многопустотные плиты по серии, 1.141-1 укладываются на цементном растворе марки М100;
- кровля – односкатная , профнастил по металлическим балкам . Утепление кровли керамзитом γ=600 кг/м³;
- при замоноличивании стыков в зимнее время температура бетонной смеси перед укладкой должна быть не менее +5°С за счёт подогрева заполнителей. Температура воды не должна превышать +20°С, песка +60°С и щебня +40°С. Цемент не подогревается;
- по периметру наружных стен – бетонная отмостка по грунту, утрамбованному со щебнем, шириной 1 м.

Стальные элементы и поверхности закладных деталей окрасить масляной краской за 2 раза;

Материал стальных элементов – сталь С345 по ГОСТ 27772-88

При кладке кирпичных стен должны быть установлены все закладные элементы.

Асбоцементные трубы (или трубы ПВХ) для подвода кабелей прокладывать в процессе возведения фундаментов под наблюдением электромонтажников. На концах труб поставить деревянные пробки.

Точность выполнения строительно-монтажных работ должна соответствовать СНиП 3.03.01-87 "Несущие и ограждающие конструкции"

При производстве работ руководствоваться следующими документами:
- СНиП 3.02.01-87 "Земляные сооружения, основания и фундаменты"
- СНиП 3.03.01-87 "Несущие и ограждающие конструкции"
- СНиП 3.04.03-85 "Защита строительных конструкций и сооружений от коррозии"
- СНиП 3.04.01-87 "Изоляционные и отделочные покрытия"

При производстве строительно – монтажных работ необходимо составлять акты освидетельствования скрытых работ и акты промежуточной приемки ответственных конструкций.

ПЕРЕЧЕНЬ АКТОВ ОСВИДЕТЕЛЬСТВОВАНИЯ СКРЫТЫХ РАБОТ

1. Разбивка пятна здания.
2. Разбивка осей здания.
3. Осмотр котлована.
4. Геодезическая поверка забивки свай.
5. Устройство бетонной подготовки под ж/б ростверк.
6. Устройство оснований под полы.
7. Устройство гидроизоляции.
8. Устройство обратной засыпки (материал, толщина слоёв, способ уплотнения)
9. Монтаж перекрытий.
10. Монтаж кровли.

ПЕРЕЧЕНЬ АКТОВ ПРОМЕЖУТОЧНОЙ ПРИЕМКИ ОТВЕТСТВЕННЫХ КОНСТРУКЦИЙ

1. Динамическое испытание свай.
2. Устройство монолитного ж/б ростверка.
3. Гидроизоляция фундаментов.
4. Монтаж плит перекрытия.
5. Кладка стен.
6. Анкеровка перекрытий.
7. Антикоррозийная защита мест сварки металлических деталей.

Согласовано

Взам. инв. №

Подпись и дата

Инв. № подл.

Изм.	Кол.уч.	Лист	Nдок.	Подп.	Дата
ГИП		Григорьев			
Разработал		Долгов			12.15
Н.контроль		Долгов			

12/15-93-КС

Трансформаторная подстанция в кирпичном исполнении

ТП-10-6/0,4 кВ Конструктивно-строительные решения	Стадия	Лист	Листов
	Р	2	13
Общие данные	ООО "СГЭС"		

Копировал

Формат А3

Указания по производству работ в зимнее время

Настоящими указаниями предусматривается возможность возведения каменных стен здания в зимних условиях, беспрогревным способом, при котором кладка стен выполняется на растворах с противоморозными добавками.

При строительстве здания в зимних условиях кирпичная кладка должна выполнятся с соблюдением требований настоящих указаний, а также глав СНиП II -22-81 "Каменные и армокаменные конструкции. Нормы проектирования", СНиП 3.03.01-87 "Несущие и ограждающие конструкции" и СН-290-74 "Указания по приготовлению и применению строительных растворов" и других действующих нормативных и конструктивных документов.

Монтаж блоков стен подвала производить на цементном растворе марки 100 (на портландцементе) с противоморозными добавками (поташ) 10% от веса цемента при средней температуре воздуха до -16 С и 15% при средней температуре воздуха до - 30 С.

Бетонные блоки очистить от снега и наледи. Кирпичную кладку стен выполнять способом замораживания на обыкновенных растворах. При возведении в зимних условиях, необходимо следить за тем, чтобы несущая способность кладки при любой стадии готовности здания была не ниже величины действующей на нее нагрузки.

В качестве противоморозных добавок, обеспечивающих твердение растворов на морозе, рекомендуется применять поташ. Интенсивное твердение растворов с противоморозными добавками, введенными в количестве, указанном в таблице происходит при максимальной температуре воздуха:

а) для поташа до -30 С.

При использовании в качестве противоморозной добавки поташа, который является сильным ускорителем схватывания, должны обеспечиваться условия сохранения рабочей подвижности раствора в течении 1,5-2 часов.

Для этой цели в раствор с добавкой поташа вводится водный раствор СДБ или других замедлителей схватывания, рекомендованных головными научно-исследовательскими организациями.

Потребное количество СДБ устанавливается на пробных замесах и должно быть не более 1% по весу (для портландцементов) и не более 2,5% (для шлакопортландцементов).

В случае преждевременного (ложно-тиксотропного) загустевания растворов с добавкой поташа рекомендуется производить их повторное перемешивание на месте работы. Для обеспечения твердения растворов рекомендуется начинать вводить в них минимальное количество (5%) противоморозных добавок за 10-15 дней перед наступлением зимних условий производства работ.

При выполнении стен с облицовкой керамичиским кирпичом на растворе с добавкой поташа, кирпич должен применятся не ниже марки 100.

Количество сетчатой арматуры в кладке стен должно быть увеличено на 20% посравнению с предусмотренным в проекте для летних условий производства работ.

Простенки необходимо армировать через 4 ряда кладки сетками, принятыми для летних условий производства работ.

Марки раствора для кирпичной кладки, в зависимости от температуры наружноговоздуха, следует принимать по таблице 2. Кладочные растворы с химическими добавками рекомендуется приготовлять на портландцементах марки не ниже 300.

Для случаев, когда по темпам возведения здания не требуется интенсивного накопления прочности, допускается применять для их приготовления шлакопортландцементы и пуццолановые портландцементы марки не ниже 300, а также портландцементы марки не ниже 200 с учетом замедленного их твердения.

Обыкновенные растворы для кладки способом замораживания допускается приготовлять на портландцементах и пуццолановых портландцементах марки не %) ниже 300.

Добавка поташ (K2CO3) в % к весу при среднесуточной температуре наружного воздуха от 0 до -5 С - 5%, от -6 до -15 С - 10%, от -15 до -30 С - 15%.

Вид кладочного раствора	Марка раствора в зависимости от температуры наружного воздуха при выполнении кладки		
	до -3 С	от -4 до -20 С	ниже -20 С
С противоморозными химическими добавками	100	100	150

Примечание: при температуре наружного воздуха до -3 С в растворы рекомендуется вводить минимальное количество (5%) противоморозных добавок.

Приготовление растворов на кладочных цементах , романцементах и местных известковых вяжущих (известково-шлаковых и др.) не допускается. Для обеспечения требуемой несущей способности конструкций здания как в процессе его возведения, так и в процессе его эксплуатации должен осуществляться систематический контроль качества материала и выполнения работ.

Контроль прочности кирпича должен производиться независимо от данных заводских паспортов. Испытанию в соответствии с требованиями ГОСТ 530-80 должны подвергаться образцы каждой новой партии кирпича, поступающей на стройплощадку.

Наружные и внутренние стены должны возводиться одновременно с тщательной перевязкой кладки в местах пересечения стен. Разрывы в кладке нужно предусматривать в соответствии со СНиП 3.03.01-83 (пп.7.7,7.8,7.59).

На каждом этаже в уровне междуэтажных перекрытий должны быть уложены стальные сетки (связи) в углах зданий и местах пересечения и примыкания стен. Связи должны заходить в каждую из примыкающих стен не менее 1 м. Толщина швов кладки должна быть не более 10-12 мм.

Оставлять в стенах горизонтальные борозды и штрабы не допускается. Панели перекрытий должны монтироваться немедленно после возведения стен очередного этажа с установкой всех анкеров и связей, предусмотренных проектом.

Укладку панелей производить на растворе той же марки, что и кладку кирпичных стен.

Заливку швов между панелями производить цементным раствором марки 100 с добавками, обеспечивающими приобретение раствором не менее 25% прочности до его замерзания.

Перед приближением весеннего оттаивания раствора конструкции здания на период оттаивания и начального твердения раствора должны быть освобождены от излишних нагрузок - снега, льда, мусора, материалоа, а помещения закрыты для доступа в них посторонних лиц.

В этот период состояние конструкций должно фиксироваться, а затем постоянно через 1-2 суток проверяться до набора проектной прочности раствором кладки.

При выявлении процесса развития трещин или отклонения стен от вертикали должны приниматься срочные меры по временному усилению конструкций подпорками, обоймами.

						12/15-93-КС	
						Трансформаторная подстанция в кирпичном исполнении	
Изм.	Кол.уч.	Лист	Nдок.	Подп.	Дата		
ГИП		Григорьев				ТП-10-6/0,4 кВ	Стадия: Р; Лист: 3; Листов: 13
Разработал		Долгов			12.15	Конструктивно-строительные решения	
Н.контроль		Долгов				Общие данные	ООО "СГЭС"

Согласовано

Взам. инв. №

Подпись и дата

Инв. № подл.

Копировал

Формат А3

Фасад в осях А-Б

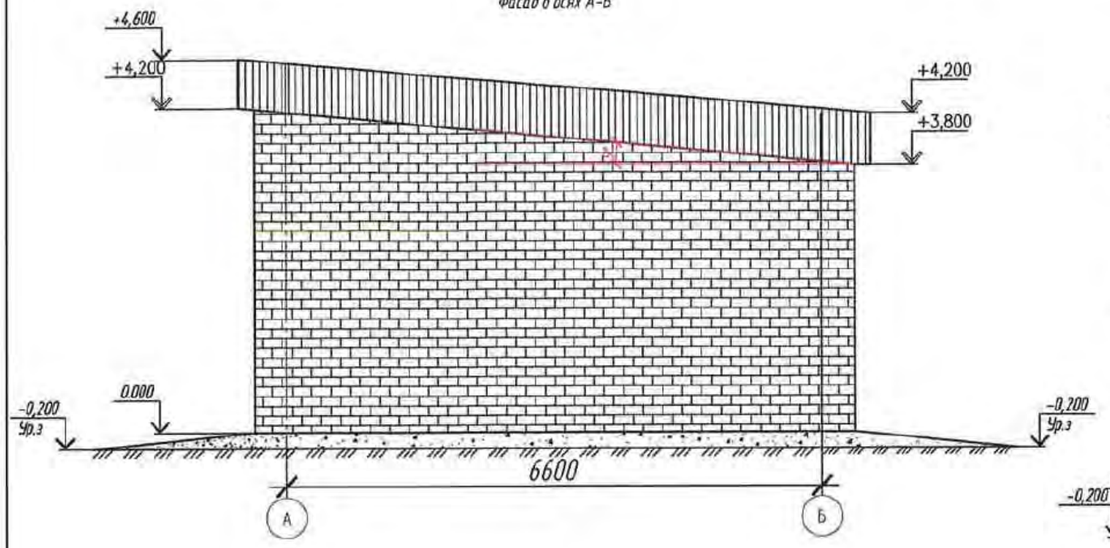

Фасад в осях 1-2

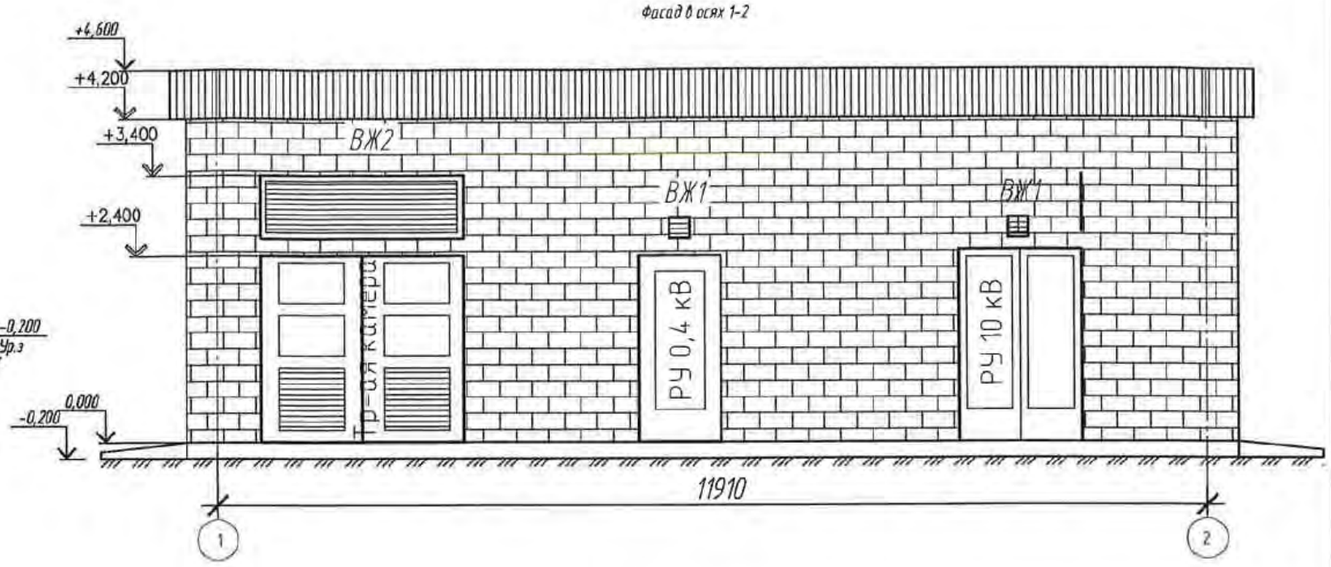

Фасад в осях Б-А

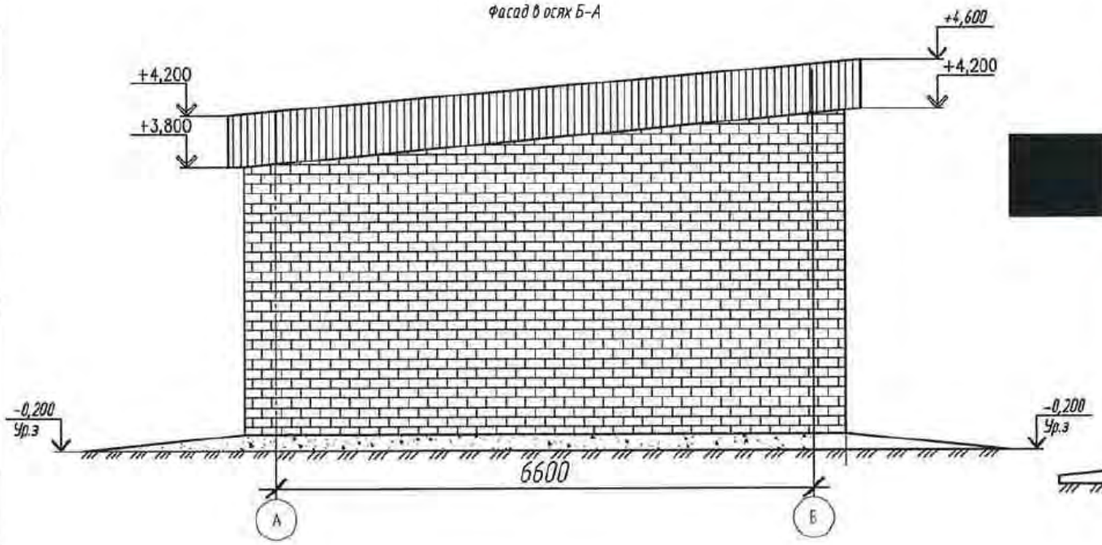

Фасад в осях 2-1

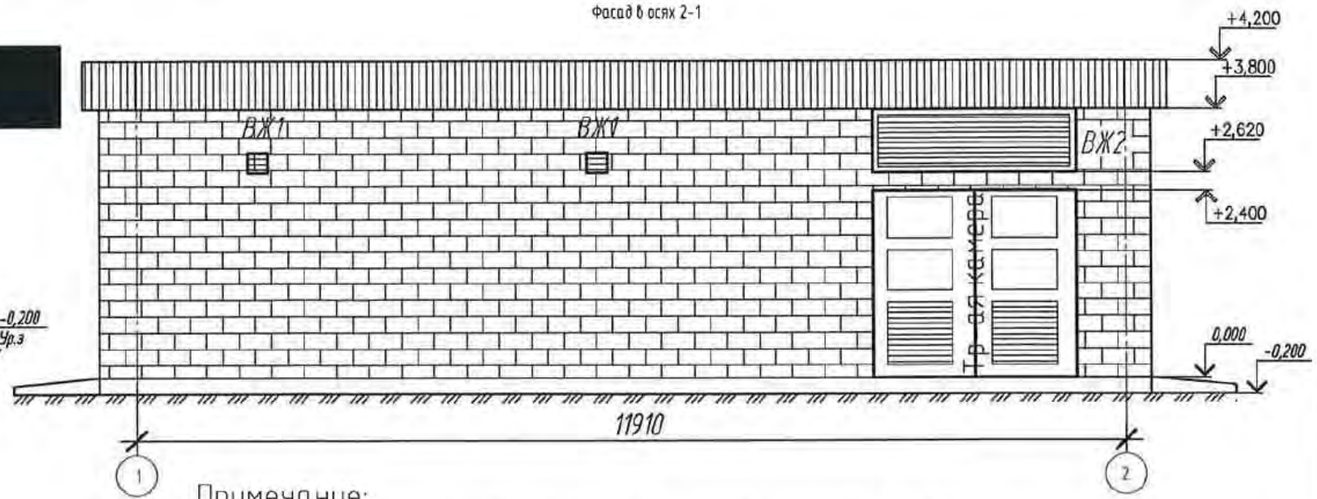

Примечание:

1. предусмотреть установку дверей со следующими габаритами (В х Ш, м):
- РУ 10 кВ – 2,8 х 1,51;
- РУ 0,4 кВ – 2,5 х 1,2.
- трансформаторные камеры – 2,4 х 2,5.

УСЛОВНЫЕ ОБОЗНАЧЕНИЯ

	-Профлист (синий цвет)	25.4 м2
	-Кирпич керамический (цвет белый)	126.42 м2
	-Отмостка (бетон тяжёлый, крупность заполнителя 20мм, класс В3,5 (М50))	44.06 м2

Изм.	Колуч.	Лист	Nдок.	Подп.	Дата
ГИП		Григорьев			
Разработал		Долгов			12.15
Н.контроль		Долгов			

12/15-93-КС

Трансформаторная подстанция в кирпичном исполнении

ТП-10-6/0,4 кВ
Конструктивно-строительные решения

Стадия	Лист	Листов
Р	4	13

Фасады А-Б, Б-А, 1-2, 2-1

ООО "СГЭС"

Копировал

Формат А3

Согласовано

Взам. инв. №

Подпись и дата

Инв. № подл.

План на отметке 0.000

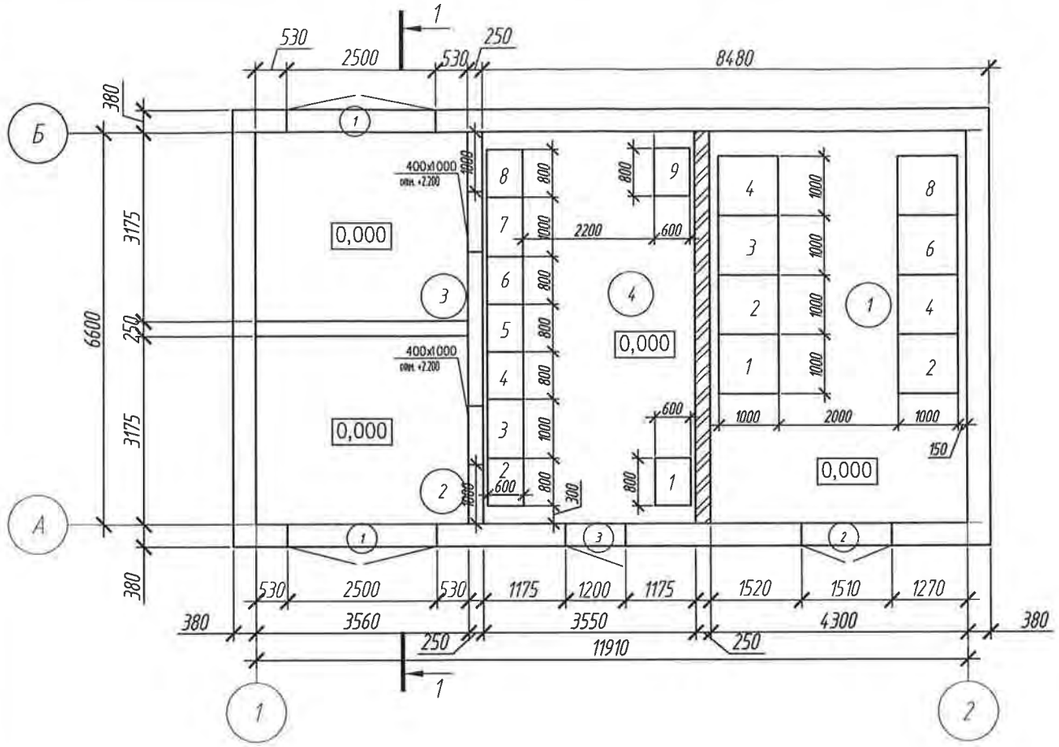

План кровли

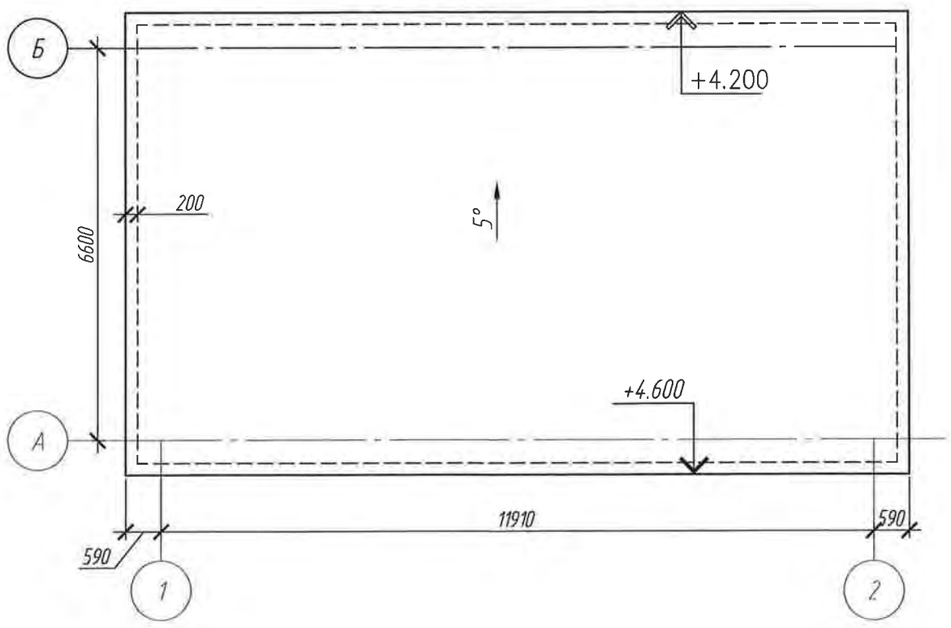

1. Данный лист смотри совместно с листами-3, 5;
2. Жалюзийные решетки выполнить на заказ, с регулируемой системой открывания;
3. Разрез 1-1 см. л.6.

Экспликация помещений

Номер помещения	Наименование	Площадь, м2	Кат. помещения
1	Помещение РУ 10кВ	30.0	
2	Камера трансформатора	11.4	
3	Камера трансформатора	11.4	
4	Помещение РУ 0,4кВ	23.5	

Спецификация элементов заполнения проемов

Марка поз.	Обозначение	Наименование	Кол-во шт.	Масса ед.,кг	Примечание
1	Под заказ	Ворота В1 (2400х2500)	2		
2	ГОСТ 31173-2003	ДСН ПН 2800х1510 М2	1		
ВЖ1	Под заказ	Жальзийная решетка ВЖ1 (250х250)	4		
ВЖ2	Под заказ	Жальзийная решетка ВЖ2 (780х2500)	2		
3	ГОСТ 31173-2003	ДСН ПН 2500х1200 М2	1		

Спецификация элементов кровли

Поз.	Обозначение	Наименование	Кол.	Масса ед.,кг.	Примечание
		Швеллер 16 п.м	128	14.2	
		Труба прямоугольная 30х40х2 п.м	270	2,0	
		Утеплитель " LINEROCK 60" м2	101.4	25	кг/м2
	"ИНСИ"	Профлист С21-1000-0.8 м2	130	8.41	цвет синий
		Профиль шляпный ПШ 28 п.м	151	1.7	

Изм.	Кол.уч.	Лист	Nдок.	Подп.	Дата
ГИП		Григорьев			
Разработал		Долгов			12.15
Н.контроль		Долгов			

12/15-93-КС

Трансформаторная подстанция в кирпичном исполнении

ТП-10-6/0,4 кВ
Конструктивно-строительные решения

Стадия	Лист	Листов
Р	5	13

План на отм. 0,000

ООО "СГЭС"

Копировал

Формат А3

Согласовано

Взам. инв. №

Подпись и дата

Инв. № подл.

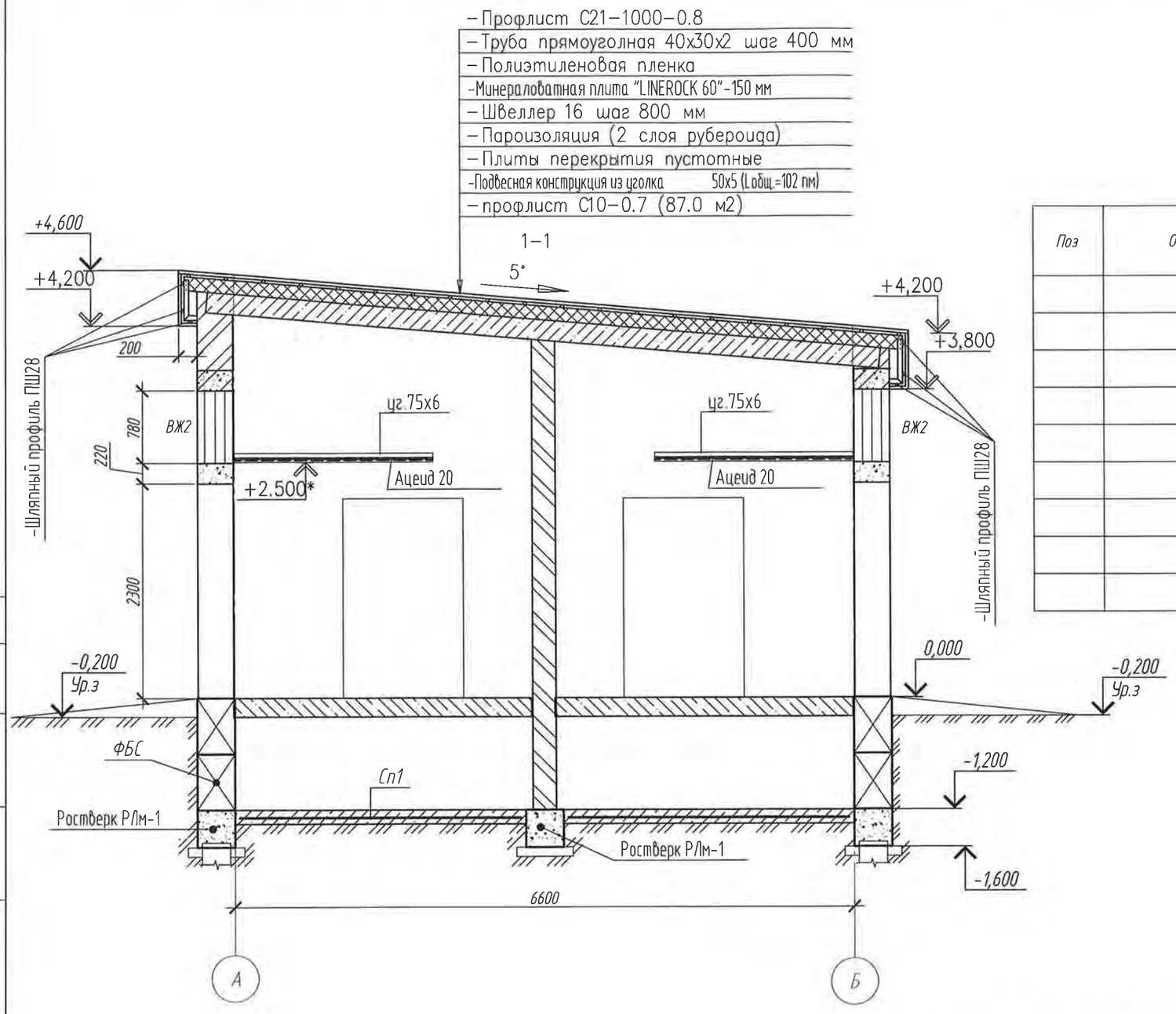

Спецификация элементов потолка

Поз	Обозначение	Наименование	Кол.	Масса ед.,кг.	Примечание
		Профлист С10-1000-0.8 м2	87	7.4	цвет синий
		Профиль шляпный ПШ28 п.м.	100	1.7	
		Устройство карниза			
		Уголок 75х6 п.м.	102		
		Плита ацеидная 20 кв.м	25.4		
		Подвес для крепления гипсокартона 60х125	156		
		Профиль для крепления гипсокартона 60х27х3000 п.м	84		
		Профиль Г-образный 40х40х3000 п.м	84		

1. Данный лист смотри совместно с листами 4, 5;
2. Трубы подпольных каналов условно не показаны,
3. Схема расположения труб подпольных каналов смотри лист 10;
4. По контуру здания необходимо выполнить заземление из полосы стальной 50х5 - 52,2м (горизонтальные электроды) и уголок 63х63х6 - 35м (вертикальные электроды);
5. Все металлические элементы защитить от коррозии покрытием стойким на открытом воздухе лаком ПФ-133 (ГОСТ 15907-70*) в два слоя по глифталевой грунтовке ГФ-021 ГОСТ 25129-82. Общая толщина слоя 55 мкм.

Изм.	Кол.уч.	Лист	Nдок.	Подп.	Дата
ГИП		Григорьев			
Разработал		Долгов			12.15
Н.контроль		Долгов			

12/15-93-КС

Трансформаторная подстанция в кирпичном исполнении

ТП-10-6/0,4 кВ
Конструктивно-строительные решения

Стадия	Лист	Листов
Р	6	13

Разрез 1-1

ООО "СГЭС"

Копировал

Формат А3

Согласовано

Взам. инв. №

Подпись и дата

Инв. № подл.

Схема расположения свай

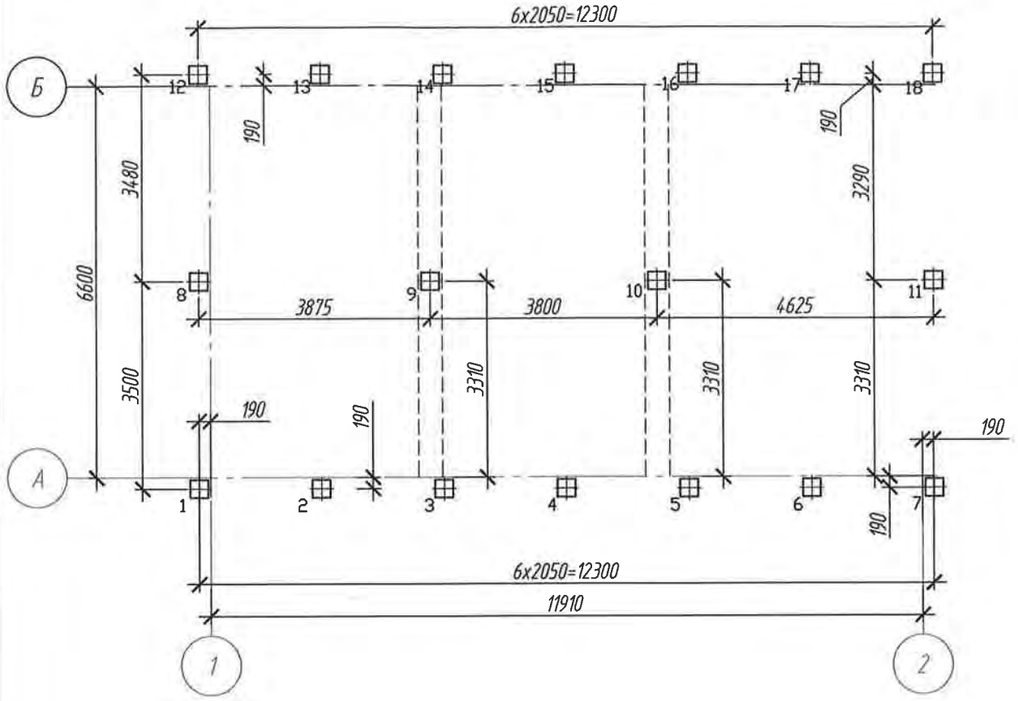

СПЕЦИФИКАЦИЯ К СХЕМЕ РАСПОЛОЖЕНИЯ СВАЙ

УСЛОВН. ОБОЗН.	НОМЕРА СВАЙ НА СХЕМЕ	ОБОЗНАЧЕНИЯ	НАИМЕНОВАНИЕ	КОЛ-ВО (шт)	МАССА ЕД. (кг)	ПРИМЕЧАНИЕ
⊞	1-18	Серия 1.011.1-10 в.1	С60.30-8у	18	2730	

ТАБЛИЦА ОТМЕТОК СВАЙ

Номера свай на схеме	Верх сваи после забивки (м)	Верх сваи после срубки (м)	Низ ростверка (м)	Отметка острия сваи (м)	Д (мм)	Е (мм)
1-18	-1.300	-1.550	-1.600	-7.300	250	50

1. Относительная отметка 0.000 соответствует абсолютной отметке грунта.
2. Сваи применить из бетона марки В25, по морозостойкости F150, по водонепроницаемости W6.
4. При производстве работ в зимнее время года погружение свай производить в лидерные скважины ф420 мм, глубиной 2.5 м для прохождения глубины промерзания грунта. Абс. отм. дна котлована
   Расчетная нагрузка допускаемая на голову сваи: 6 тс (60кН).
5. При производстве работ по погружению свай следует руководствоваться указаниями СНиП 3.02.01-87. Забивка свай разрешается при наличии паспорта, содержащего сведения, указанные в ГОСТ 19804-91.
6. До начала производства земляных работ для устройства фундаментов, пригласить на место строительства представителей служб эксплуатации подземных коммуникаций данного района.
7. После забивки свай, бетон верхней части сваи разбить на длину 250 мм, арматуру завести в ростверк (см. деталь).
8. Работы по устройству свайных фундаментов необходимо производить в соответствии с проектом производства работ (ППР), разработку которого выполняет подрядная организация. Согласно раздела 15 СП50-102-2003 в составе ППР необходимо произвести подбор типа молота и массы ударной части, см. раздел 15.2 СП50-102-2003.

ДЕТАЛЬ ЗАДЕЛКИ СВАИ В РОСТВЕРК

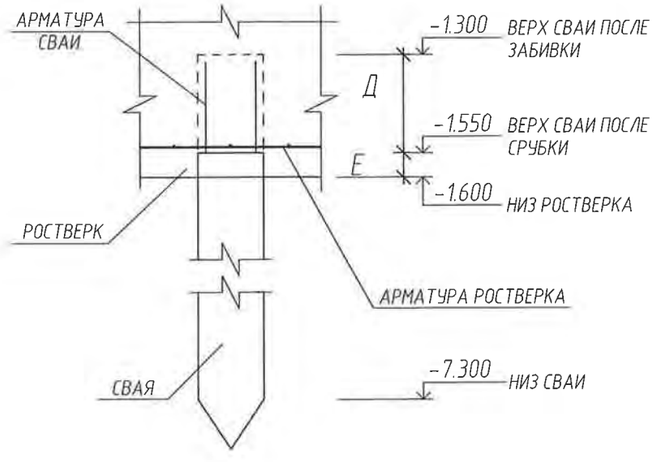

Согласовано

Взам. инв. №

Подпись и дата

Инв. № подл.

Изм.	Кол.уч.	Лист	Nдок.	Подп.	Дата
ГИП		Григорьев			
Разработал		Долгов			12.15
Н.контроль		Долгов			

12/15-93-КС

Трансформаторная подстанция в кирпичном исполнении

ТП-10-6/0,4 кВ
Конструктивно-строительные решения

Стадия	Лист	Листов
Р	7	13

Схема расположения свай.
Деталь заделки сваи в ростверк

ООО "СГЭС"

Копировал

Формат А3

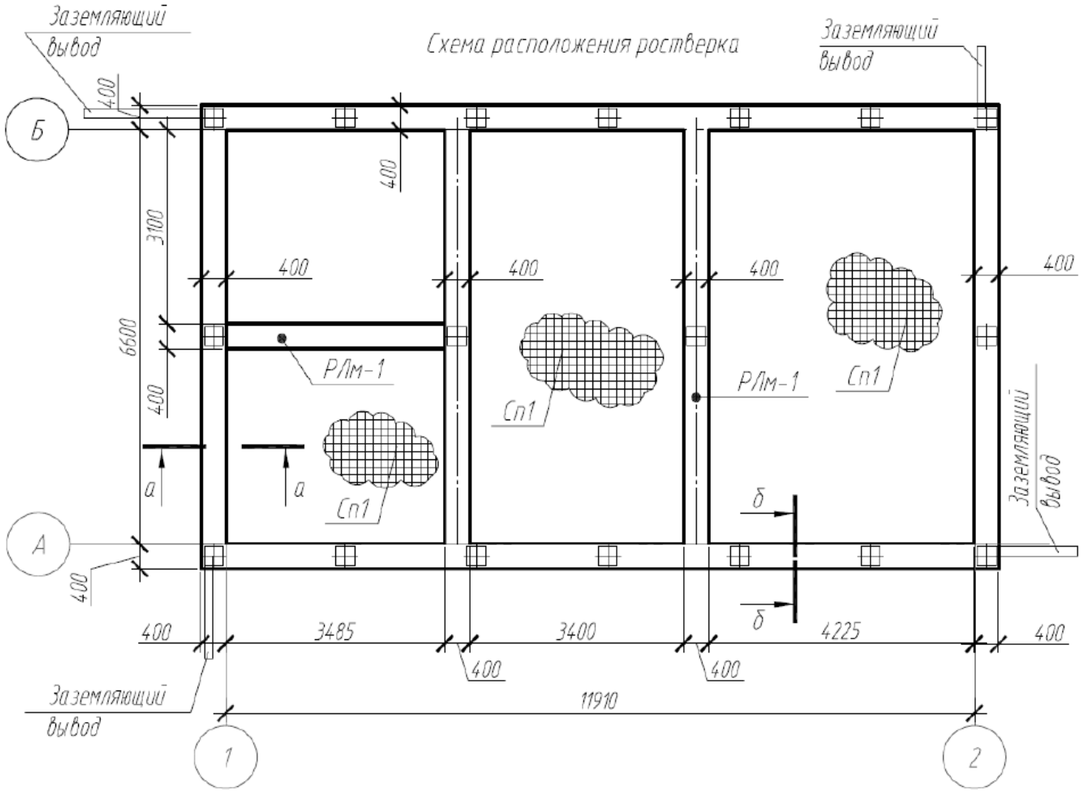

Спецификация к схеме расположения ростверка Р/м-1

Поз.	Обозначение	Наименование	Кол.	Масса единицы кг	Приме-чание
Р/м-1	данный лист	Ростверк монолитный Р/м-1 пм	53,7	11.5	
Сп1		4С 8А-III-200(150) / 8А-III-200(150) 100х100	77.93	4.7400	341
		Бетон кл.В15, W6, F150, м³ (пол монол.)	10.79		
		Ростверк ленточный Р/м-1 (на 1 пм)			
КР-1		Каркас плоский КР-1	3	3.23	9.69
3	ГОСТ 5781-82*	⌀12 А-III L=350	6	0.30	1.8
		Материалы			
		Бетон кл.В20, W6, F150, м2	0.16		
		Бетон кл.В7.5, м2	0.05		бетонная подготовка

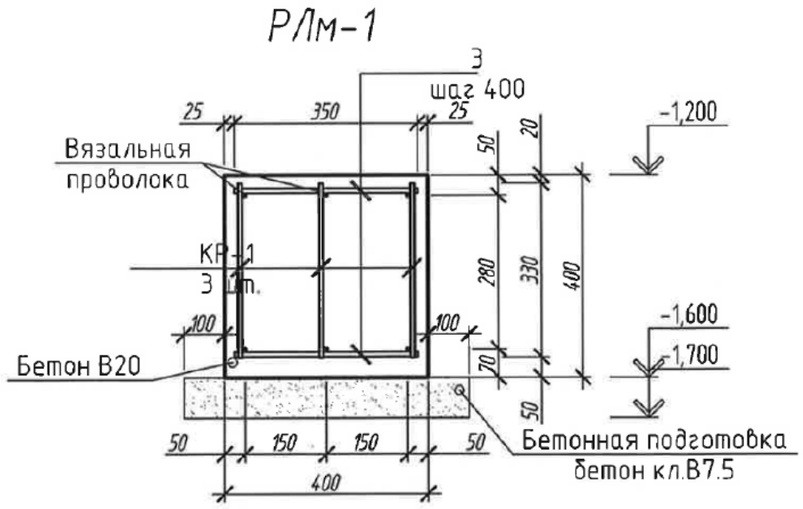

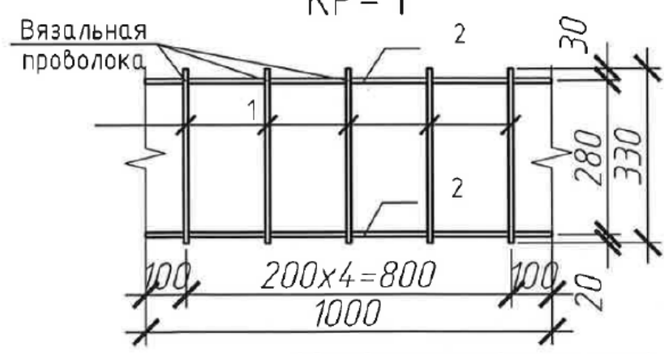

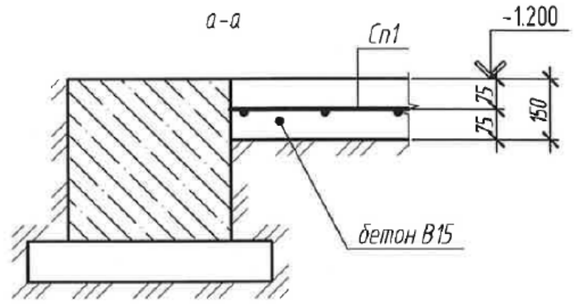

1. Данный лист смотри совместно с листом 4.
2. При бетонировании строго соблюдать защитный слой.
4. Каркасы КР-1 с поперечной арматурой вязать проволокой Вр-I ⌀2-3 мм.
5. Использовать бетон класса В 20; W6; F150.
6. Выполнить горизонтальную и вертикальную гидроизоляцию горячим битумом за 2 раза.
7. К ростверку предусмотреть монтаж четырех заземляющих выводов. Заземляющие выводы выполнить стальной полосой 50х5 длиной L=2м каждый. Соединение заземляющих выводов с ростверком выполнить электросваркой по зачищенной поверхности.

Спецификация арматурных изделий

Марка изде-лия	Поз. дет.	Наименование	Кол.	Масса ед., кг	Масса изделия, кг
КР-1 (на 1 пм)	1	⌀12 А-III L=330	5	0.29	3.23
	2	⌀12 А-III L=1000	2	0.89	

Изм.	Кол.уч.	Лист	Nдок.	Подп.	Дата	12/15-93-КС
ГИП		Григорьев				Трансформаторная подстанция в кирпичном исполнении
Разработал		Долгов			12.15	ТП-10-6/0,4 кВ Конструктивно-строительные решения
Н.контроль		Долгов				Схема расположения ростверка. Ростверк Р/м-1

Стадия	Лист	Листов
Р	8	13

ООО "СГЭС"

Согласовано

Взам. инв. №

Подпись и дата

Инв. № подл.

Копировал

Формат А3

Схема раскладки ФБС на отм.-1,200

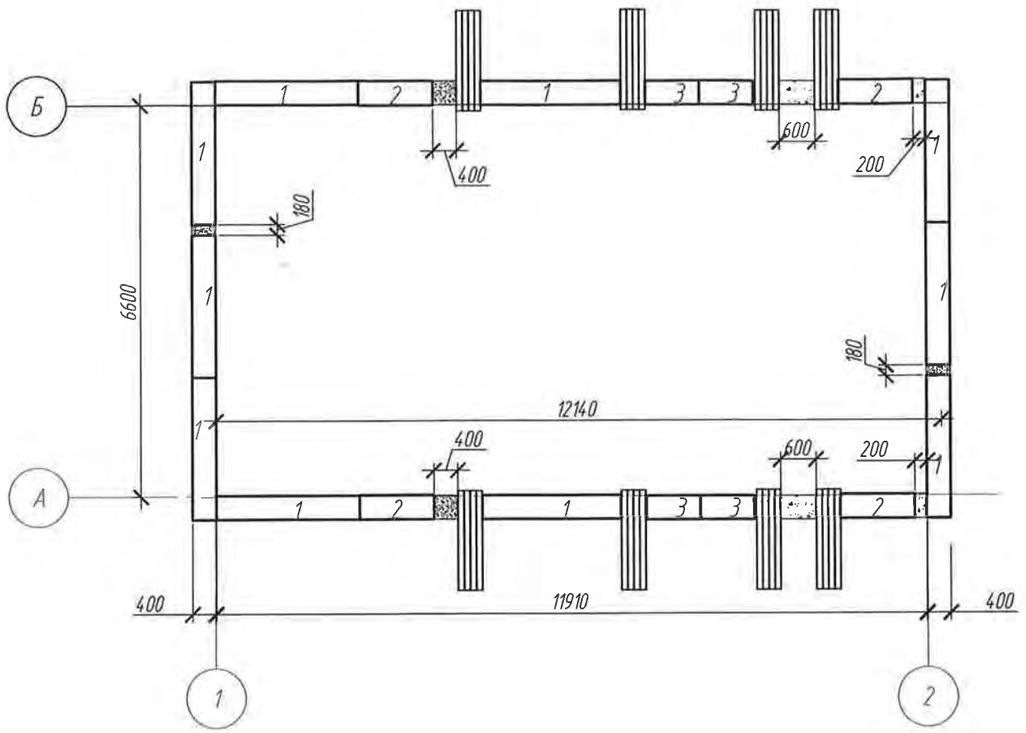
Б
А
1
2
1
3
3
2
1
1
1

Схема расположения элементов устройства подпольных каналов

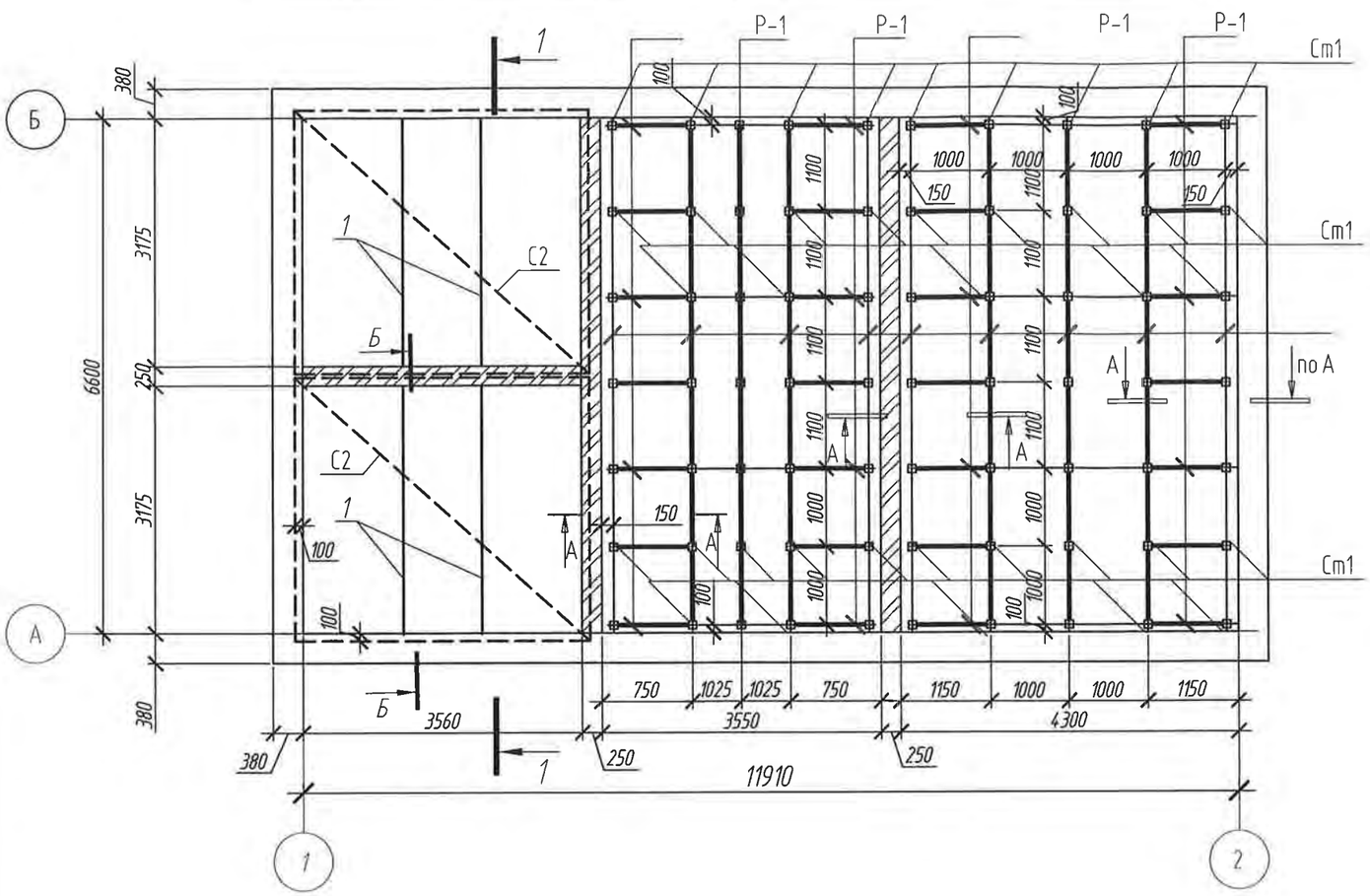

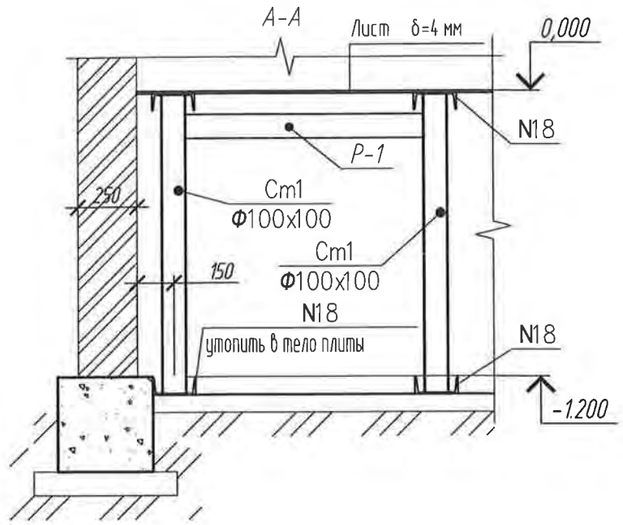

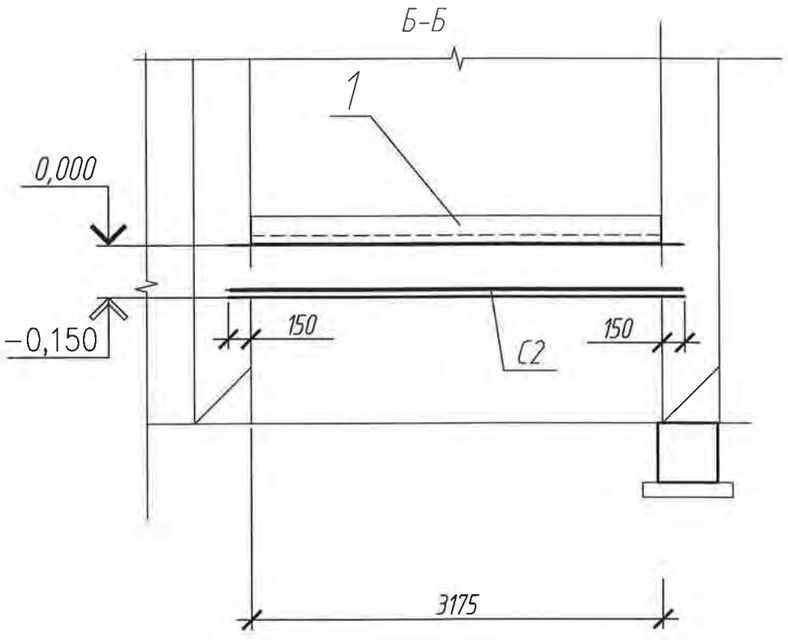

Спецификация элементов устройства каналов

Поз.	Обозначение	Наименование	Кол.	Масса ед.,кг.	Примечание
Ст1		Труба 100х100х6 ГОСТ 8639-82 / С255 ГОСТ 27772-88* L=11800	70	20.3	1421
Б-1		Швеллер 18 ГОСТ 8240-97 / С255 ГОСТ 27772-88* м.п.	66.6	16.3	1086
Р-1		Швеллер 12 ГОСТ 8240-97 / С255 ГОСТ 27772-88* м.п.	60.75	10.4	632
		Лист 4х1000х1000 ГОСТ 8568-77* / С255 ГОСТ 27772-88* м2	40	33.5	
С1		4С 8А-III-200(60) / 8А-III-200(160) 131х221	4	13.2	52.8
С2		4С 8А-III-200(120) / 8А-III-200(110) 337х376	4	53.3	213
		Бетон В15; W4; F100 м3	6.3		2400
1		Швеллер 12 L=3550	4	36.9	147,7
		Лист 3х1000х1000 ГОСТ 19903-74* / С255 ГОСТ 27772-88* м2	70	23.5	стенки каналов
	Закладная деталь N18	Швеллер 18 L=200	70		228

1. Данный лист смотреть совместно с листами 4, 5.

						12/15-93-КС
						Трансформаторная подстанция в кирпичном исполнении
Изм.	Кол.уч.	Лист	Nдок.	Подп.	Дата	
ГИП		Григорьев				ТП-10-6/0,4 кВ Конструктивно-строительные решения
Разработал		Долгов			12.15	
						Схема расположения элементов устройства подпольных каналов. Сечения А-А; Б-Б
Н.контроль		Долгов				

Стадия	Лист	Листов
Р	10	13

ООО "СГЭС"

Согласовано

Взам. инв. №

Подпись и дата

Инв. № подл.

Копировал

Формат А3

Схема расположения труб каналов, противопожарных перегородок

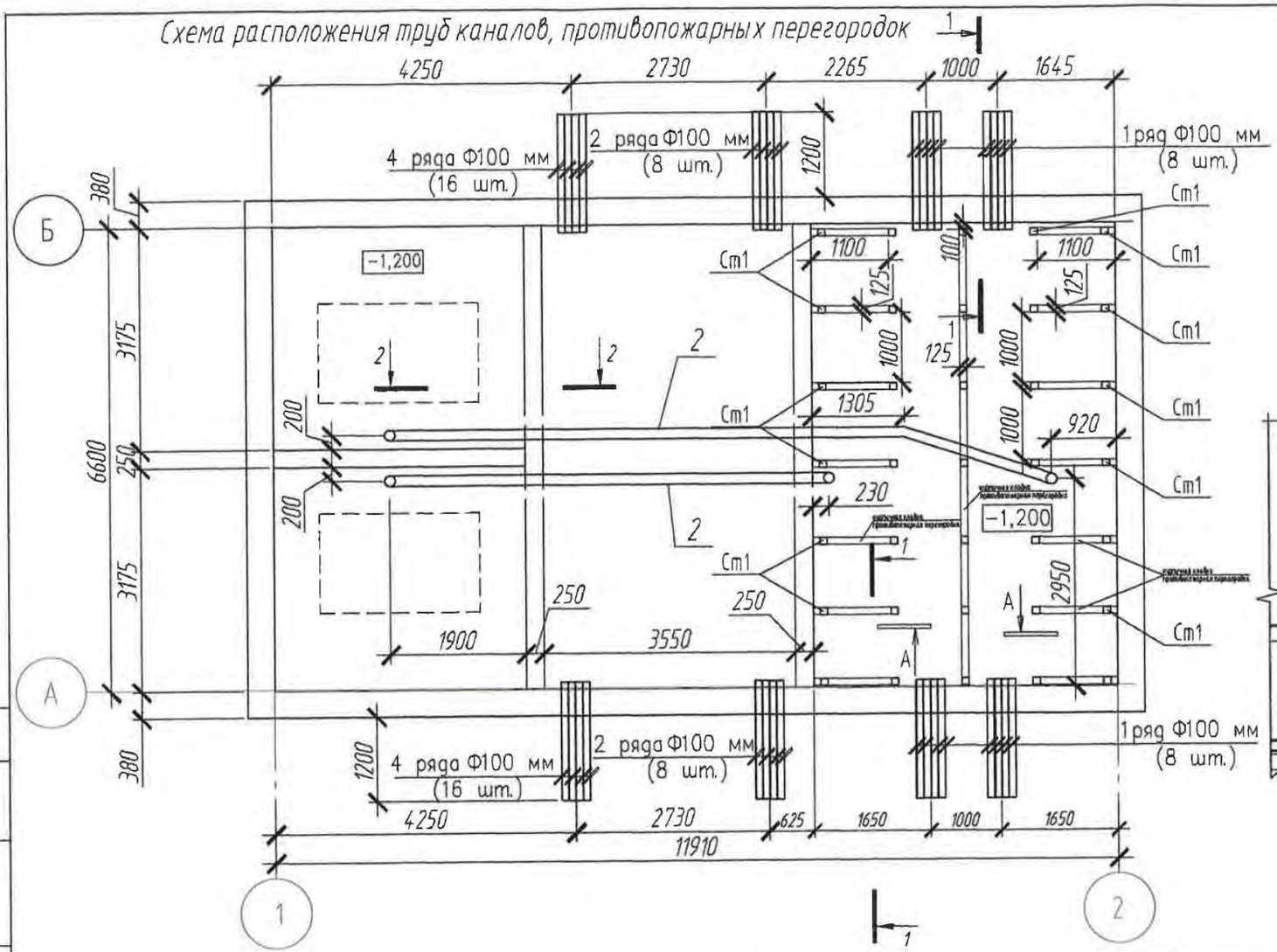

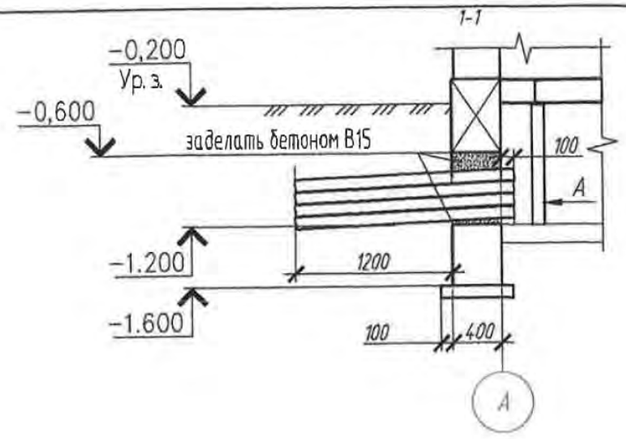

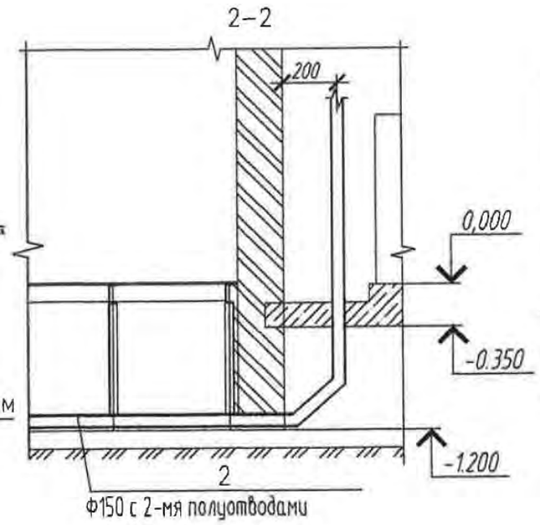

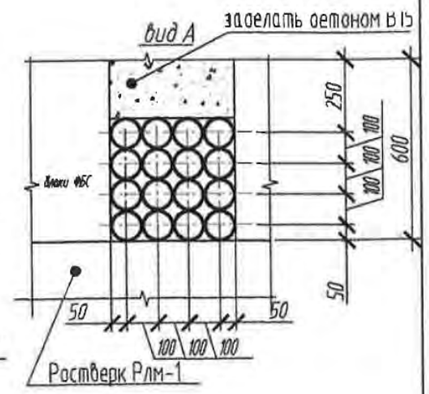

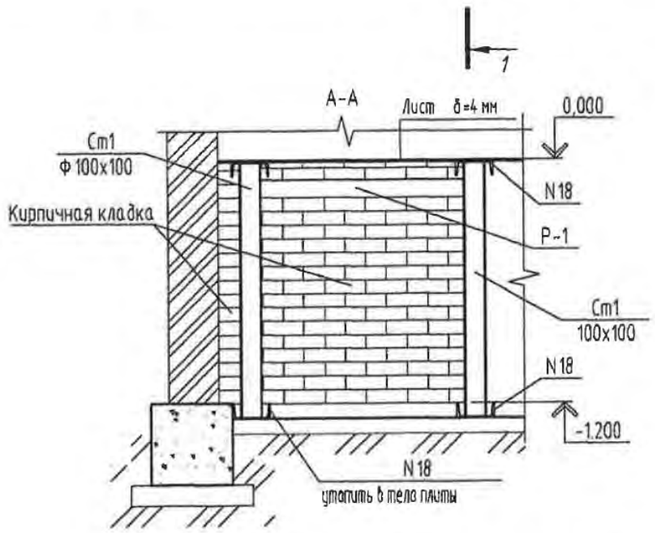

1. Данный лист смотри совместно с листом 8;
2. Расположение отверстий под жалюзийные решетки смотри схему расположения проемов под жалюзийные решетки.
3. В подполье между ячейками противопожарные перегородки выполнить из кирпича марки 125 в один ряд на растворе М50.

Спецификация к схеме расположения труб каналов

Поз.	Обозначение	Наименование	Кол.	Масса ед.,кг.	Примечание
1	ГОСТ 51613-2000	Труба ПВХ Ф100 п.м.	110.0		
2	ГОСТ 10704-91	Труб 152х3 ГОСТ 10704-91 / С255 ГОСТ 27772-88* п.м	21.0	11.02	

Изм.	Кол.уч.	Лист	Nдок.	Подп.	Дата
ГИП		Григорьев			
Разработал		Долгов			12.15
Н.контроль		Долгов			

12/15-93-КС

Трансформаторная подстанция в кирпичном исполнении

ТП-10-6/0,4 кВ
Конструктивно-строительные решения

Стадия	Лист	Листов
Р	11	13

Схема расположения труб кабельных каналов. Сечения 1-1; 2-2. Вид А

ООО "СГЭС"

Копировал

Формат А3

Взам. инв. №

Подпись и дата

Инв. № подл.

Схема раскладки перемычек

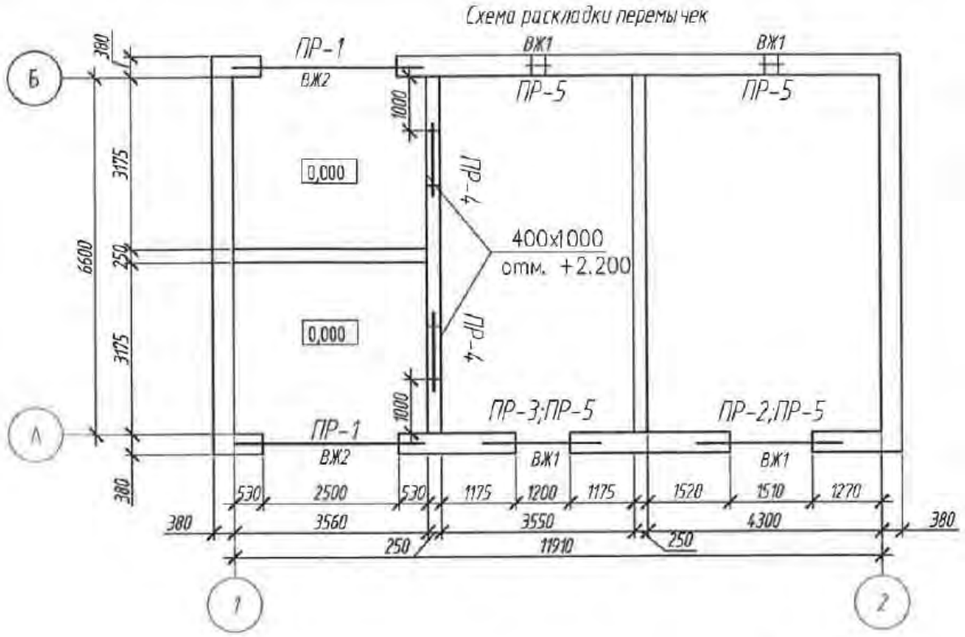

Спецификация к схеме расположения проемов

Поз.	Обозначение	Наименование	Кол	Масса, ед., кг	Приме-чание
	Данный лист	Проем ПР-1	4		
	Данный лист	Проем ПР-2	1		
	Данный лист	Проем ПР-3	1		
	Данный лист	Проем ПР-4	2		
	Данный лист	Проем ПР-5	4		

Спецификация элементов проемов

Поз.	Обозначение	Наименование	Кол.	Масса, ед., кг	Приме-чание
		Проем ПР-1			
1	Серия 1.038.1-1 в.7	3ПБ30-8	12	197	
		Проем ПР-2			
2	Серия 1.038.1-1 в.1	3ПБ21-8	3	137	
		Проем ПР-3			
2	Серия 1.038.1-1 в.1	2ПБ16-2	3	120	
		Проем ПР-4			
3	ГОСТ 8509-93	Уголок 75х75х6 ГОСТ 8509-93 / С345 ГОСТ 27772-88* L=1300	2	8.960	17.920
4	ГОСТ 19903-74*	Лист 6х230х1050 ГОСТ 19903-74* / С345 ГОСТ 27772-88*	1	11.400	11.400
		Проем ПР-5			
5	ГОСТ 8509-93	Уголок 75х75х6 ГОСТ 8509-93 / С345 ГОСТ 27772-88* L=450	4	3.100	12.400
6	ГОСТ 19903-74*	Лист 6х250х340 ГОСТ 19903-74* / С345 ГОСТ 27772-88*	1	4.004	4.004

Ведомость перемычек

Марка	Схема сечения
ПР-1	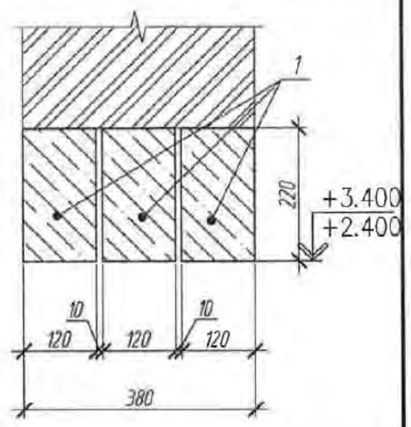
ПР-2 ПР-3	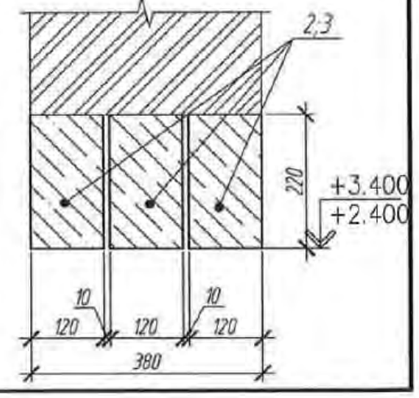

Ведомость перемычек

Марка	Схема сечения
ПР-4	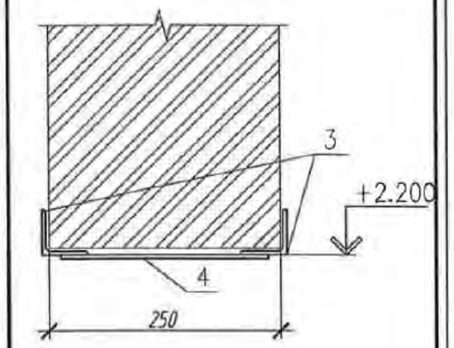
ПР-5	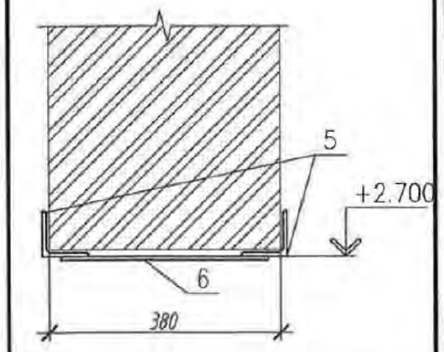

1. Данный лист смотри совместно с листами 10, 12.

Изм.	Кол.уч.	Лист	№док.	Подп.	Дата	12/15-93-КС			
						Трансформаторная подстанция в кирпичном исполнении			
ГИП		Григорьев				ТП-10-6/0,4 кВ Конструктивно-строительные решения	Стадия	Лист	Листов
Разработал		Долгов			12.15		Р	12	13
						Схема раскладки перемычек. Спецификация. Ведомость перемычек	ООО "СГЭС"		
Н.контроль		Долгов							

Согласовано

Взам. инв. №

Подпись и дата

Инв. № подл.

Копировал

Формат А3

Схема раскладки плит перекрытия

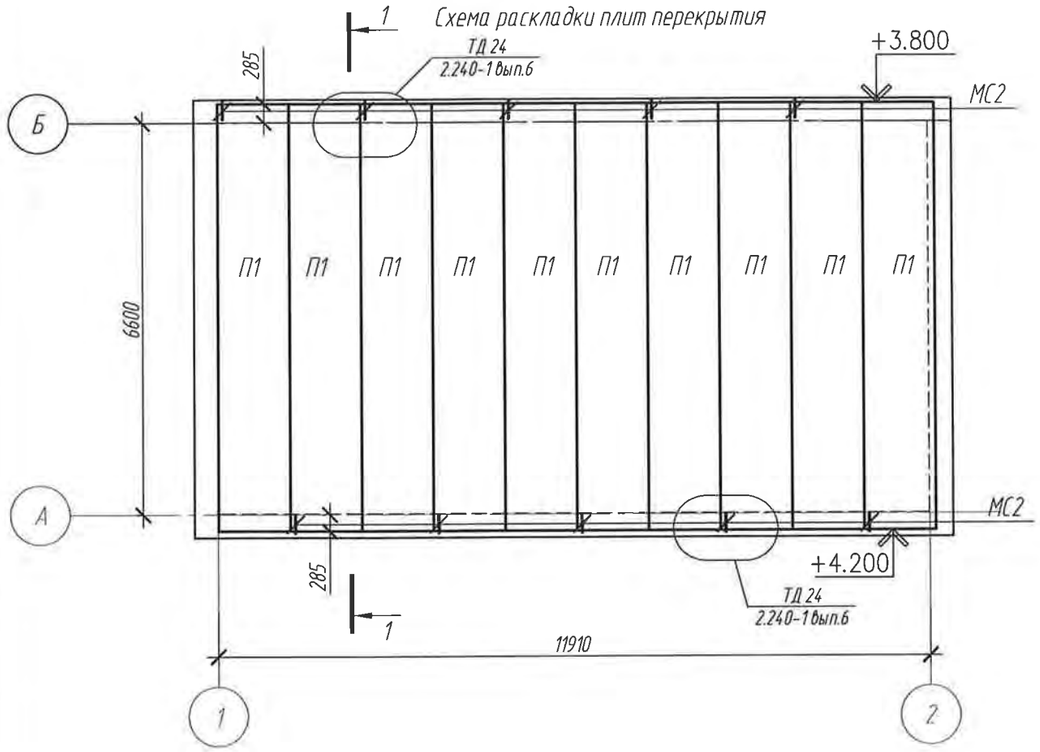

Спецификация к схеме расположения элементов перекрытия

Поз.	Обозначение	Наименование	Кол.	Масса ед.,кг.	Примечание
П1	Серия 1-141-1 вып.63	ПК72.12-8АтV	10	2530	
МС2	Серия 2.240-1 вып..6	⌀12 А-III L=860	10	0.7637	

1. Плиты перекрытия укладываются с уклоном 5°, отметки низа см. план.
2. Элементы перекрытия укладывать на слой цементно-песчаного раствора М50.
3. Швы между плитами замонолитить бетоном кл. В15 на мелком заполнителе.

Согласовано

Взам. инв. №

Подпись и дата

Инв. № подл.

Изм.	Кол.уч.	Лист	Nдок.	Подп.	Дата
ГИП		Григорьев			
Разработал		Долгов			12.15
Н.контроль		Долгов			

12/15-93-КС

Трансформаторная подстанция в кирпичном исполнении

ТП-10-6/0,4 кВ
Конструктивно-строительные решения

Стадия	Лист	Листов
Р	13	13

Схема расположения плит перекрытия

ООО "СГЭС"

Копировал

Формат А3

Позиция	Наименование и техническая характеристика	Тип, марка, обозначение документа, опросного листа	Оборудования изделия, материала	Завод-изготовитель	Едениица измерения	Кол.	Масса еденицы, кг	Примечание
1	2	3	4	5	6	7	8	9
	1. Здание							
1.1	Сваи железобетонные С60.30-8у серия 1.011.1-10				шт	18		
1.2	Блоки бетонные для стен подвалов из силикатного бетона сплошные М 200, объемом 0,196 м3: марка изделия ФБС 9.4.6				шт	12		
1.3	Блоки бетонные для стен подвалов из силикатного бетона сплошные М 200, объемом 0,265 м3: марка ФБС 12.4.6				шт	6		
1.4	Блоки бетонные для стен подвалов на цементном вяжущем сплошные М 100, объемом 0,543м3: марка изделия ФБС 24.4.6				шт	22		
1.5	Кирпич керамический лицевой, размером 250х120х65 мм, марка 125 белый				1000 шт	8,994		
1.6	Кирпич керамический одинарный, размером 250х120х65 мм, марка 100				1000 шт	17,421		
1.7	Кирпич керамический одинарный, размером 250х120х65 мм, марка 125				1000 шт	3,231		
1.8	Бетон тяжелый, крупность заполнителя 10 мм, класс В15 (М200)				$м^3$	0,126		
1.9	Бетон тяжелый, крупность заполнителя 20 мм, класс В15 (М200)				$м^3$	18,096		
1.10	Бетон тяжелый, крупность заполнителя 20 мм, класс В20 (М200)				$м^3$	8,983		
1.11	Бетон тяжелый, крупность заполнителя 20 мм, класс В7,5 (М100)				$м^3$	2,82		
1.12	Бетон тяжелый, крупность заполнителя 20 мм, класс В3,5 (М50)				$м^3$	5,4324		
1.13	Раствор готовый кладочный цементно-известковый марки 50				$м^3$	17,769		
1.14	Раствор готовый кладочный цементный марки 100				$м^3$	0,0012		
1.15	Раствор на песке М50				$м^3$	7,312		
1.16	Перемычка брусковая 2ПБ-16-2 /бетон В15 (М200), объем 0,026 м3, расход арматуры 0,79 кг/ (серия 1.038.1-1 вып. 1)				шт	3		
1.17	Перемычка брусковая 3ПБ-21-8 /бетон В15 (М200), объем 0,055 м3, расход арматуры 1,73 кг/ (серия 1.038.1-1 вып. 1)				шт	3		

Согласовано

Взам. инв. №

Подпись и дата

Инв. № подл.

Изм.	Кол.уч.	Лист	Nдок.	Подп.	Дата
ГИП		Григорьев			
Разработал		Долгов			12.15
Н.контроль		Долгов			

12/15-93-С

Трансформаторная подстанция в кирпичном исполнении

ТП-10-6/0,4 кВ
Архитектурно-строительные решения

Стадия	Лист	Листов
Р	1	

Спецификация оборудования, изделий и материалов

ООО "СГЭС"

Позиция	Наименование и техническая характеристика	Тип, марка, обозначение документа, опросного листа	Оборудования изделия, материала	Завод-изготовитель	Еденица измерения	Кол.	Масса еденицы, кг	Примечание
1	2	3	4	5	6	7	8	9
1.18	Перемычка брусковая 3ПБ30-8 /бетон В15 (М200), объем 0,072 м3, расход арматуры 3,54 кг/ (серия 1.038.1-1 вып. 1)				шт	12		
1.19	Горячекатаная арматурная сталь класса А-III д.12мм				т	0,6802		
1.20	Горячекатаная арматурная сталь класса А-III д.8мм				т	0,6068		
1.21	Сталь листовая горячекатаная толщиной 4,0 мм				т	1,34		
1.22	Сталь листовая горячекатаная толщиной 6,0 мм				т	0,038816		
1.23	Сталь полосовая 50х5 мм				т	0,117992		
1.24	Сталь листовая холоднокатаная толщиной 3,0 мм				т	1,645		
1.25	Сталь угловая равнополочная, марка стали ВСт3кп2, размером 63х63х6 мм				т	0,2002		
1.26	Сталь угловая равнополочная, марка стали ВСт3кп2, размером 75х75х6мм				т	0,8544		
1.27	Швеллеры № 12 сталь марки Ст3пс				т	0,7797		
1.28	Швеллеры № 18 сталь марки Ст3пс				т	1,314		
1.29	Трубы стальные квадратные (ГОСТ 8639-82) размером 100х100 мм, толщина стенки 6 мм				т	1,421		
1.30	Трубы стальные электросварные , наружный диаметр 159 мм, толщина стенки 4 мм				т	0,32109		
1.31	Труба двустенная ПХВ для прокладки в грунт100 мм				м	110		
1.32	Двери ДСН ПН 2500*1200				шт	1		
1.33	Двери ДСН ПН 2800*1510				шт	1		
1.34	Ворота распашные металлические утепленные 2400*2500				шт	2		
1.35	Решетки вентиляционные наружные окрашенные, размером 250х250 мм				шт	4		
1.36	Решетки вентиляционные наружные окрашенные, размером 780х2500 мм				шт	2		
1.37	Мастика битумная				т	0,4188		
1.38	Битумы нефтяные строительные марки БН-90/10				т	0,028		

Согласовано

Взам. инв. №

Подпись и дата

Инв. № подл.

Изм.	Кол.уч.	Лист	№док.	Подп.	Дата	12/15-93-КС	Лист 2

Позиция	Наименование и техническая характеристика	Тип, марка, обозначение документа, опросного листа	Оборудования изделия, материала	Завод-изготовитель	Еденица измерения	Кол.	Масса еденицы, кг	Примечание
1	2	3	4	5	6	7	8	9
1.39	Щебень из природного камня для строительных работ марка 800, фракция 40-70 мм				$м^3$	8,327		
1.40	Щебень из природного камня для строительных работ марка 800, фракция 10-20 мм				$м^3$	0,6609		
	2. Кровля							
2.1	Бетон тяжелый, крупность заполнителя 10 мм, класс В15 (М200)				$м^3$	0,66		
2.2	Раствор на песке (М50)				$м^3$	0,02		
2.3	Плиты перекрытия многопустотные ПК 72.12-8АтVТ /бетон В22,5 (М300), объем 1,00 м3, расход ар-ры 63,56 кг/ (серия 1.090.1-1 вып. 5-1)				шт	10		
2.4	Горячекатаная арматурная сталь класса А-III д.12мм				т	0,007673		
2.5	Мастика битумная кровельная горячая БПХ "Вишера" №22				т	0,3975		
2.6	Рубероид кровельный с пылевидной посыпкой марки РКП-350б				$м^2$	223,1		
2.7	Швеллеры № 16 сталь марки Ст3пс				т	1,817		
2.8	Трубы стальные прямоугольные (ГОСТ 8645-86) размером 40х30 мм, толщина стенки 2 мм				т	0,54		
2.9	Плиты теплоизоляционные минераловатные "LINEROCK 60" толщ. 150мм				$м^3$	15,51		
2.10	Пленка полиэтиленовая 200 мкр/3000 м				$м^2$	116,6		
2.11	Профилированный настил оцинкованный С21-1000-0,9				$м^2$	143		
2.12	Профиль шляпный ПШ-28 из оцинкованной стали				п.м.	151		
	3. Потолок							
3.1	Профилированный настил оцинкованный С21-1000-0,9				$м^2$	95,7		
3.2	Профиль шляпный ПШ-28 из оцинкованной стали				п.м.	100		
3.3	Сталь угловая равнополочная, марка стали ВСт3кп2, размеромУголок 75х75х6мм				т	0,7028		
3.4	Шифер плоский (лист ацеидный)				$м^3$	28,19		

Согласовано

Взам. инв. №

Подпись и дата

Инв. № подл.

Изм.	Кол.уч.	Лист	№док.	Подп.	Дата	12/15-93-КС	Лист 3

Общество с ограниченной ответственностью "Сургутские городские электрические сети"

Строительство ТП 2х1250кВА мкр.4 ул. Нефтяников, 11

Проектная документация

Электротехнические решения

12/17-082-ЭС

Том 1

Сургут 2017

Строительство ТП 2х1250кВА мкр.4
ул. Нефтяников, 11

Проектная документация

Электротехнические решения

12/17-082-ЭС

Главный инженер — А. С. Григорьев

Разработал — А. Н. Зернин

Ведомость рабочих чертежей основного комплекта ЭС

Лист	Наименование	Примечание
1,2	Общие данные	
3	Схема главная электрическая	
4	План ТП	
5	Главная схема электроснабжения ТП	
6	План расположения ТП	
7	Общие указания по прокладке кабеля. Однолинейная схема.	
8	Усилия тяжения, радиусы изгиба при прокладке кабеля в земле	
9	Габариты кабельных траншей, объемы земляных работ	
10	Защита кабелей от механических повреждений сигнальной лентой	
11	Пересечение и двух кабельных линий между собой	
12	Пересечение кабельной линии с трубопроводом	
13	План трассы КЛ-0,4кВ М 1:500	

Ведомость ссылочных и прилагаемых документов

Обозначение	Наименование	Примечание
	Прилагаемые документы	
12/17-082-ЭС.КЖ	Кабельный журнал	
12/17-082-ЭС.С	Спецификация оборудования	
12/17-082-ОЛ	Опросный лист ТП 2х1250кВА	
ОРО		
	Ссылочные документы	
	ПУЭ, изд.7	

Общие указания

Технические решения принятые в рабочих чертежах, соответствуют требованиям, экологических санитарно-гигиенических, противопожарных и других норм, действующих на территории Российской Федерации и обеспечивают безопасную для жизни и здоровья людей эксплуатацию объекта при соблюдении предусмотренных рабочими чертежами мероприятий.

Проектом предусмотрено строительства ТП 2х1250кВА напряжением 10/0,4кВ. Для строительства ТП 2х1250кВА требуется:

1. Установка временной КТПН-630кВА. Место установки КТПН согласовать с сетевыми организациями города.
2. Прокладка временных кабельных линий к КТПН:
   а) КЛ-10кВ кабелем мари АСБ-10 3х240 мм² от ТП-218;
   б) КЛ-10кВ кабелем мари АСБ-10 3х240 мм² от ТП-209;
   в) КЛ-0,4кВ питающие жилищно-коммунальные и общественные объекты от ТП-208 и ТП-211. Земляные работа согласовать с сетевыми организациями города.
3. Демонтаж ТП 2х630кВА N211.
4. Строительство новой ТП 2х1250кВА.
5. Поэтапный перевод КЛ-10кВ и КЛ-0,4кВ с ТП-211 на ТП 2х1250кВ.

Головным источником электроснабжения ТП 2х1250кВА являются шины РУ -10кВ РП Восход яч.11; яч.12.

Условия эксплуатации

Нормальная работа подстанции обеспечивается при следующих условиях (природно-климатические условия в соответствии с СНИП 11-03-2001 (прил.Б, п.4), ГОСТ 15150 и ГОСТ 12243.1):

- высота установки над уровнем моря не более 1000 м;
- расчётная зимняя температура наружного воздуха, -45°С до +40°С ;
- среднесуточная относительная влажность воздуха до 80% при плюс 20С;
- район по ветру и гололеду I-IV в соответствии с ПУЭ;
- сейсмичность площадок установки 7-9 баллов
- окружающая среда не взрывоопасная, содержание коррозийно-активных агентов

						12/17-082-ЭС
						Строительство ТП 2х1250кВА мкр.4 ул. Нефтяников, 11
Изм.	Кол. уч.	Лист	N док.	Подп.	Дата	
ГИП		Григорьев				ТП 2х1250кВА 10/0,4кВ Электротехнические решения
Разработал		Зернин			12.17.	
Проверил		Габдрахманов				
Проверил		Ахметгалиин				
Н.контроль		Долгов				Общие данные

Стадия	Лист	Листов
П	1	13

ООО "СГЭС"

Согласовано

Взам. инв. N

Подпись и дата

Инв. N подл.

Копировал

Формат А3

соответствует атмосфере II по ГОСТ15150–68;

– отсутствие в окружающей среде токопроводящей пыли, химически активных газов и испарений ;

– ТП не предназначена для работы в условиях тряски и вибрации, а так же во взрывоопасных местах.

Назначение

Трансформаторная подстанция (ТП) 1250кВА 10/0,4 кВ с двумя трансформаторами мощностью 1250 кВА, служит для распределения и передачи электрической энергии трехфазного переменного тока частотой 50 Гц, напряжением 10 кВ и преобразования в электроэнергию напряжением 0,4 кВ, а так же для распределения ее среди потребителей.

ТП - предназначена для электроснабжения жилищно–коммунальных и общественных объектов.

К ТП полный перечень оборудования, изделий и материалов поставляется комплектно заводской комплектации согласованной с заказчиком.

Распределительное устройство РУВН

Схема электрическая принципиальная и оборудование на напряжение 10 кВ. В РУ –10кВ ТП принята одинарная секционированная на две секции система сборных шин. К каждой секции присоединена одна питающая и одна отходящая линий.

По пропускной способности питающих линий проект разработан на 630А. К установке в трансформаторных камерах приняты КСО –393 с ВВ/TEL–10/1000А для включения–отключения под нагрузкой цепей переменного трёхфазного тока и заземления отключенных участков. На Ввод/Отходящих линиях КСО–393 с выключателями ВНА–10/630А.

Распределительное устройство РУНН.

В помещении распределительного устройства РУ–0,4кВ установлены панели ЩО–70.

Панели распределительные ЩО–70 предназначены для комплектования щитов, служащих для приема и распределения электрической энергии, а также для защиты от перегрузок и токов короткого замыкания в трехфазных электрических сетях с глухозаземленной нейтралью напряжением 380/220В переменного тока и частотой 50и 60 Гц.

Панели ЩО–70 делятся на следующие: вводные–2шт., линейные–6шт и секционную–1шт. Объединяются сборными шинами. Сечение сборных шин 0,4кВ принято с учетом перегрузки силовых трансформаторов до 40% с проверкой на термическую и динамическую устойчивость при трехфазном коротком замыкании.

Учет электроэнергии.

Проектом предусмотрен технический учет активной и реактивной энергии на вводных и на отходящих линиях. Конторолль напряжения осуществляется на каждой секции.

Заземление и защита от грозовых и внутренних перенапряжений.

Заземляющее устройство ТП принято общим для напряжения 10 и 0,4 кВ. Сопротивление заземляющего устройства должно быть в любое время $R \leq 4Ом$.

Расчет заземляющего устройства производится при привязке проекта ТП к конкретным условиям.

В качестве заземляющего устройства должны быть использованы естественные заземлители, а при их отсутствии или недостаточности выполняется искуственное заземляющее устройство.

Для защиты от перенапряжений предусмотреть ограничители перенапряжений ОПН.

Мероприятия по технике безопасности.

Мероприятия по технике безопасности предусмотрены в проекте в объеме действующих правил технической эксплуатации электроустановок потребителей. Окраска в красный цвет рукояток приводов заземляющих ножей и в черный цвет заземляющих ножей разъединителей.

Проектом предусмотрен так же комплект основных защитных средств по технике безопасности. Дополнительные защитные средства должны быть укомплектованы в ТП в соответствии с местными инструкциями по технике безопасности.

Собственные нужды.

Для питания шинок оперативного тока, цепей освещения и обогрева ТП, подключения аппаратуры телемеханики и осветительного трансформатора 220/36 В предусматривается щит собственных нужд заводского изготовления, выполненный в габаритах ЩСН.

Питание шин камеры собственных нужд осуществляется от вводных панелей РУ–0,4кВ.

Резервное питание включается автоматически при исчезновении напряжения на любом из трансформаторов собственных нужд.

Электроосвещение и силовая сеть.

Во всех помещениях ТП принято рабочее освещение на напряжении 380/220В.

Для оборудования камер КСО–393 и ЩО–70 предусматривается технологический подогрев помещения с помощью электрических печей ПЭТ–4 мощностью 1 кВт каждая.

Согласовано

Взам. инв. N

Подпись и дата

Инв. N подл.

Изм.	Кол.уч.	Лист	N док.	Подп.	Дата	12/17-082-ЭС.С	Лист 2

Копировал Формат А3

1	Номер ячейки		5	3	1	1А / 2А	2	4	6
2	Назначение ячеек		Лин.	1Т	Лин.		Лин.	2Т	Лин.
3	Обозначение комплекса		КСО-393	КСО-393	КСО-393	ЩНР-2-2000-630-УЗ	КСО-393	КСО-393	КСО-393
4	Номинальный ток вводной цепи ячейки, А		630	630	630		630	630	630
5	Выключатель нагрузки		ВНА-Б(10)/630	—	ВНА-Б(10)/630		ВНА-Б(10)/630	—	ВНА-Б(10)/630
6	Выключатель высокого напряжения		—	ВВ/TEL-10-20/1000	—		—	ВВ/TEL-10-20/1000	—
7	Габариты ячейки (ШхВхГ), мм		1000х2380х1150	1000х2380х1150	1000х2380х1150	L=1740	1000х2380х1150	1000х2380х1150	1000х2380х1150
8	Номинальное напряжение, кВ	10 кВ							
9	Номинальный ток сборных шин, А	630 А							
10	Материал и сечение сборных шин	АД 31Т 80х8							
11	Схема главных цепей ячеек								

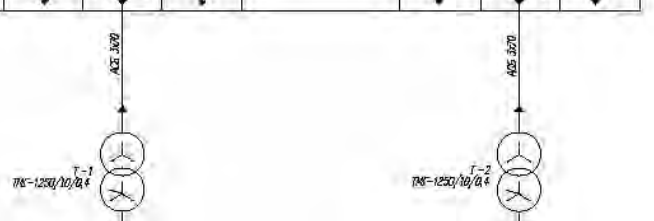

1	Порядковый номер панели			1			2			3	4			5	6			7	8				9		
2	Номинальное напряжение	380 В																							
3	Номинальный ток вводных цепей / Материал и сечение сборных шин	1250А / АС 2х(100х10)																							
4	Схема первичных соединений																								
5	Материал и сечение кремовой шины	АС 2х(100х10)																							
6	Тип панели			ЩО70 У3		ЩО70 У3				ЩО70 У3	ЩО70 У3			ЩО70 У3	ЩО70 У3			ЩО70 У3	ЩО70 У3				ЩО70 У3		
7	Обозначение схемы электрической принципиальной			Лин.			ШМ			Ввод-1	Лин.			СВ	Лин.			Ввод-2	ШМ			Лин.	Лин.		
8	Установочное место (вводная / линия)			Питающая линия	Кабель	—	Отп-ть	Цепь В	Рук. от двер.	Размещение	ПВАВ	ВА5(В)	Размещение	Размещение	Размещение		ВА5(В)	Размещение	Размещение	Размещение	2ВАВ	Отп-ть	Цепь В	Рук. от двер.	Размещение	–	Питающая линия	Кабель
9	Тип коммутирующего аппаратного интерфейса	Автомат	Тип	ВА 55-41	ВА 55-41	—	РПС	РПС	РПС	РПС	ВА2000-43ПЗ10	РПС	РПС	РПС	РПС	ВА 55-43	РПС	РПС	РПС	РПС	ВА630-43ПЗ10	РПС	РПС	РПС	РПС	–	ВА 55-41	ВА 55-41
10		ток	Ток,А	630	630	—	400	250	400	250	2500	400	250	400	250	2000	400	250	400	250	2500	400	250	400	250	–	630	630
11		Рубильник	Тип	РЕ 19-39	РЕ 19-39	—	–	–	–	–	РЕ 19-45	–	–	–	–	РЕ 19-44	–	–	–	–	РЕ 19-45	–	–	–	–	–	РЕ 19-39	РЕ 19-39
12		ток	Ток, А	630	630	—	–	–	–	–	2500	–	–	–	–	2000	–	–	–	–	2500	–	–	–	–	–	630	630
13	Ток плавкой вставки, А			–	–	—	400	250	400	250	–	400	250	400	250	–	400	250	400	250	–	400	250	400	250	–	–	–
14	Трансформатор тока (кон-т Р1)	Ном.ток,А		600/5	600/5	—	400/5	300/5	400/5	300/5	2000/5	400/5	300/5	400/5	300/5	–	400/5	300/5	400/5	300/5	2000/5	400/5	300/5	400/5	300/5	–	600/5	600/5
15	Трансформатор тока (кон-т Р2)			–	–	—	–	–	–	–	2000/5	–	–	–	–	–	–	–	–	–	2000/5	–	–	–	–	–	–	–
16	Амперметр, шкала, А			0–600	0–600	—	0–4000	0–3000	0–4000	0–3000	0–2000	0–4000	0–3000	0–4000	0–3000	–	0–4000	0–3000	0–4000	0–3000	0–2000	0–4000	0–3000	0–4000	0–3000	–	0–600	0–600
17	Вольтметр, шкала, В			–	–	—	–	–	–	–	0–500	–	–	–	–	–	–	–	–	–	0–500	–	–	–	–	–	–	–
18	Панель учета			–		–	–			–	–	–				–	–				–	–				–	
19	Габариты ячейки (ШхВхГ), мм			840х2200х600		2200	800х2200х600			800х2200х600	800х2200х600			840х2200х600	800х2200х600			800х2200х600	800х2200х600				2200	800х2200х600	

						12/17-082-ЭС
						Строительство ТП 2х1250кВА мкр.4 ул. Нефтяников, 11
Изм.	Кол. уч.	Лист	N док.	Подп.	Дата	
ГИП		Григорьев				ТП 2х1250кВА 10/0,4кВ. Электротехнические решения
Разработал		Зернин			12.17.	
Проверил		Габдрахманов				
Проверил		Ахметвалиин				Схема главная электрическая (однолинейная)
Н.контроль		Долгов				

Стадия	Лист	Листов
П	3	

ООО "СГЭС"

Согласовано

Взам. инв. N

Подпись и дата

Инв. N подл.

Копировал

Формат А3

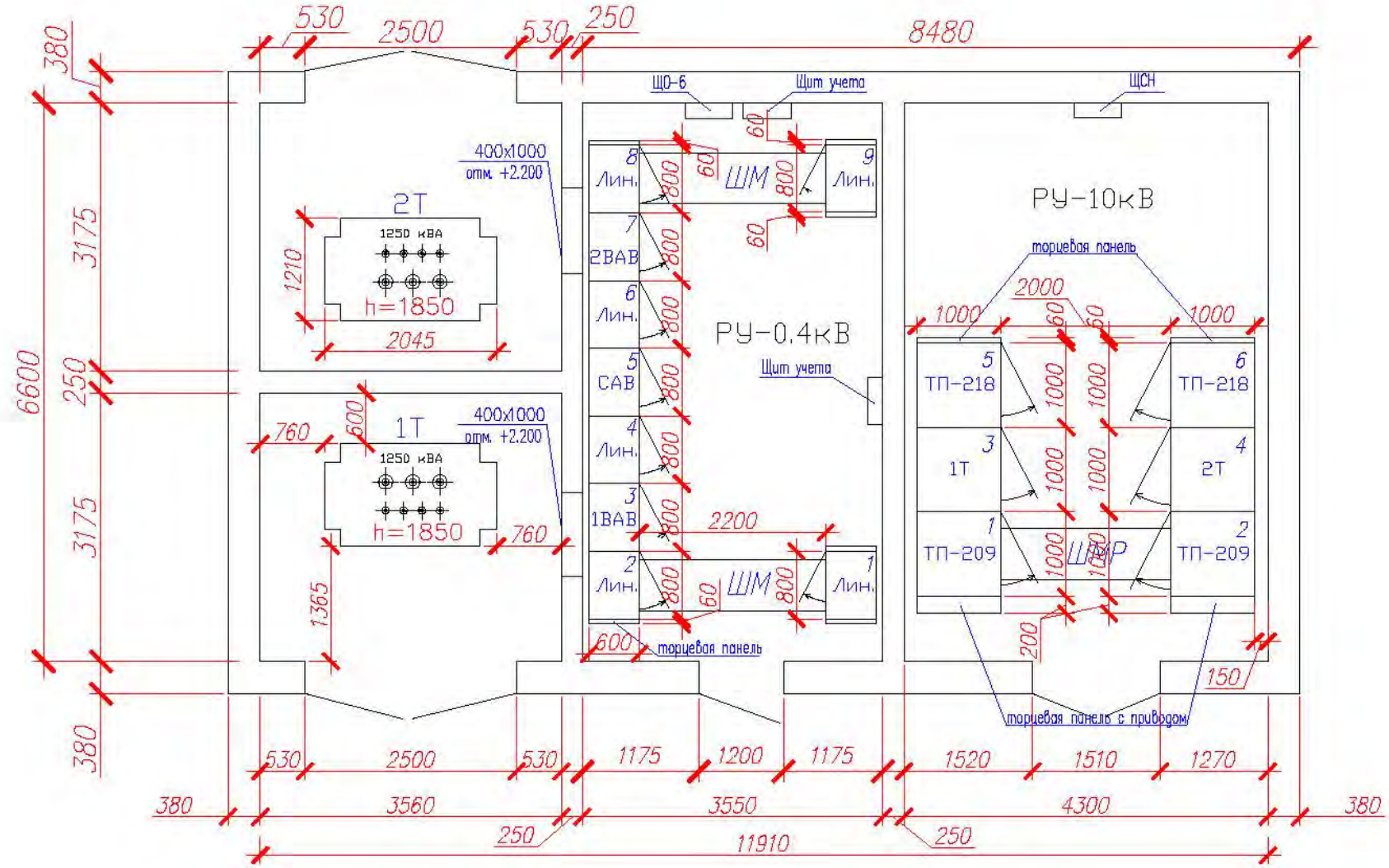

							12/17-082-ЭС
							Строительство ТП 2х1250кВА мкр.4 ул. Нефтяников, 11
Изм.	Кол. уч.	Лист	N док.	Подп.	Дата		
ГИП		Григорьев				ТП 2х1250кВА 10/0,4кВ Электротехнические решения	Стадия: П; Лист: 4; Листов:
Разработал		Зернин			12.17.		
Проверил		Габдрахманов					
Проверил		Ахметвалиин				План БКТП	ООО "СГЭС"
Н.контроль		Долгов					

Согласовано

Взам. инв. N

Подпись и дата

Инв. N подл.

Копировал

Формат А3

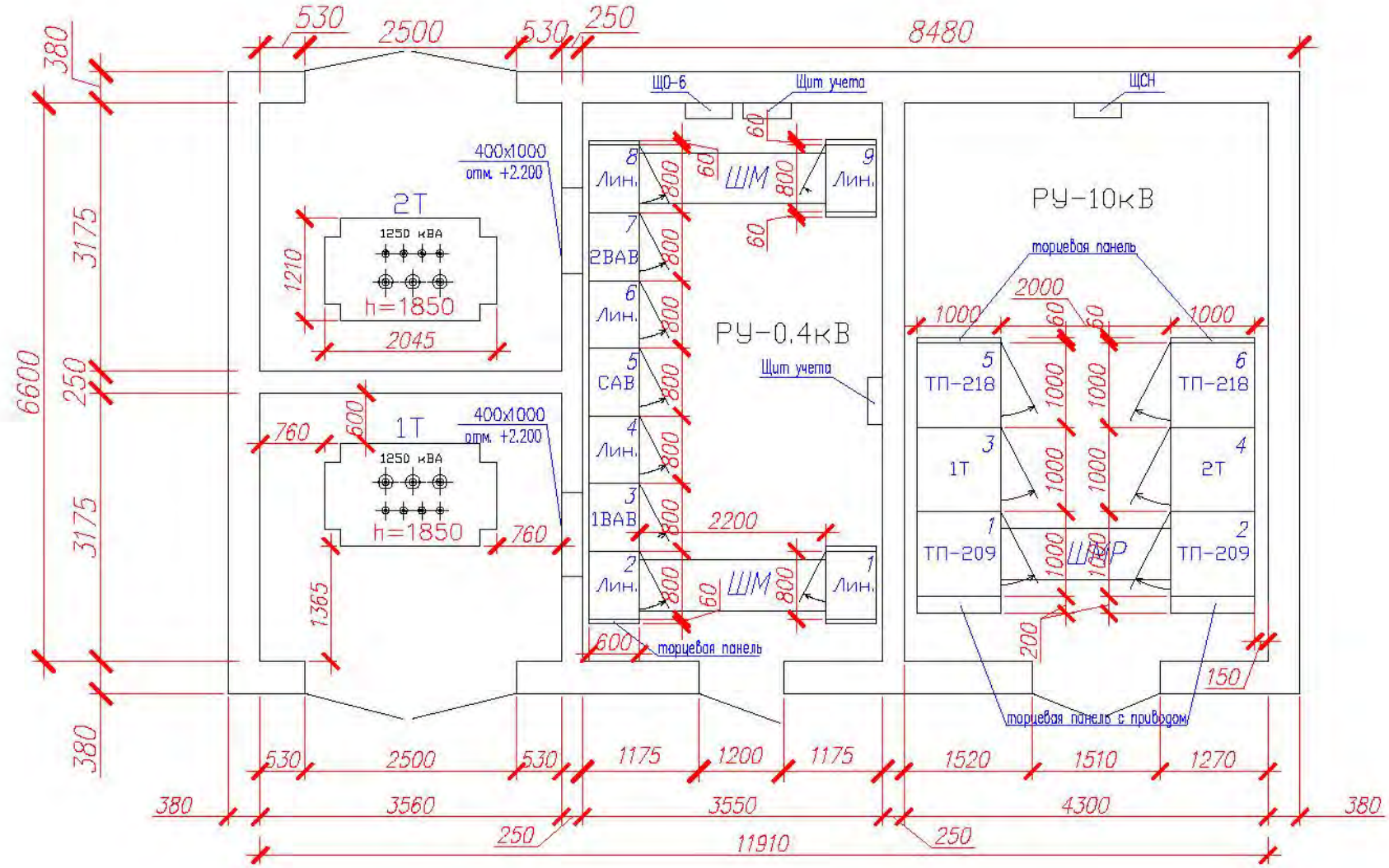

							12/17-082-ЭС
							Строительство ТП 2х1250кВА мкр.4 ул. Нефтяников, 11
Изм.	Кол. уч.	Лист	N док.	Подп.	Дата		
ГИП		Григорьев				ТП 2х1250кВА 10/0,4кВ Электротехнические решения	Стадия: П; Лист: 4; Листов:
Разработал		Зернин			12.17.		
Проверил		Габдрахманов					
Проверил		Ахметвалиин				План БКТП	ООО "СГЭС"
Н.контроль		Долгов					

Согласовано

Взам. инв. N

Подпись и дата

Инв. N подл.

Копировал

Формат А3

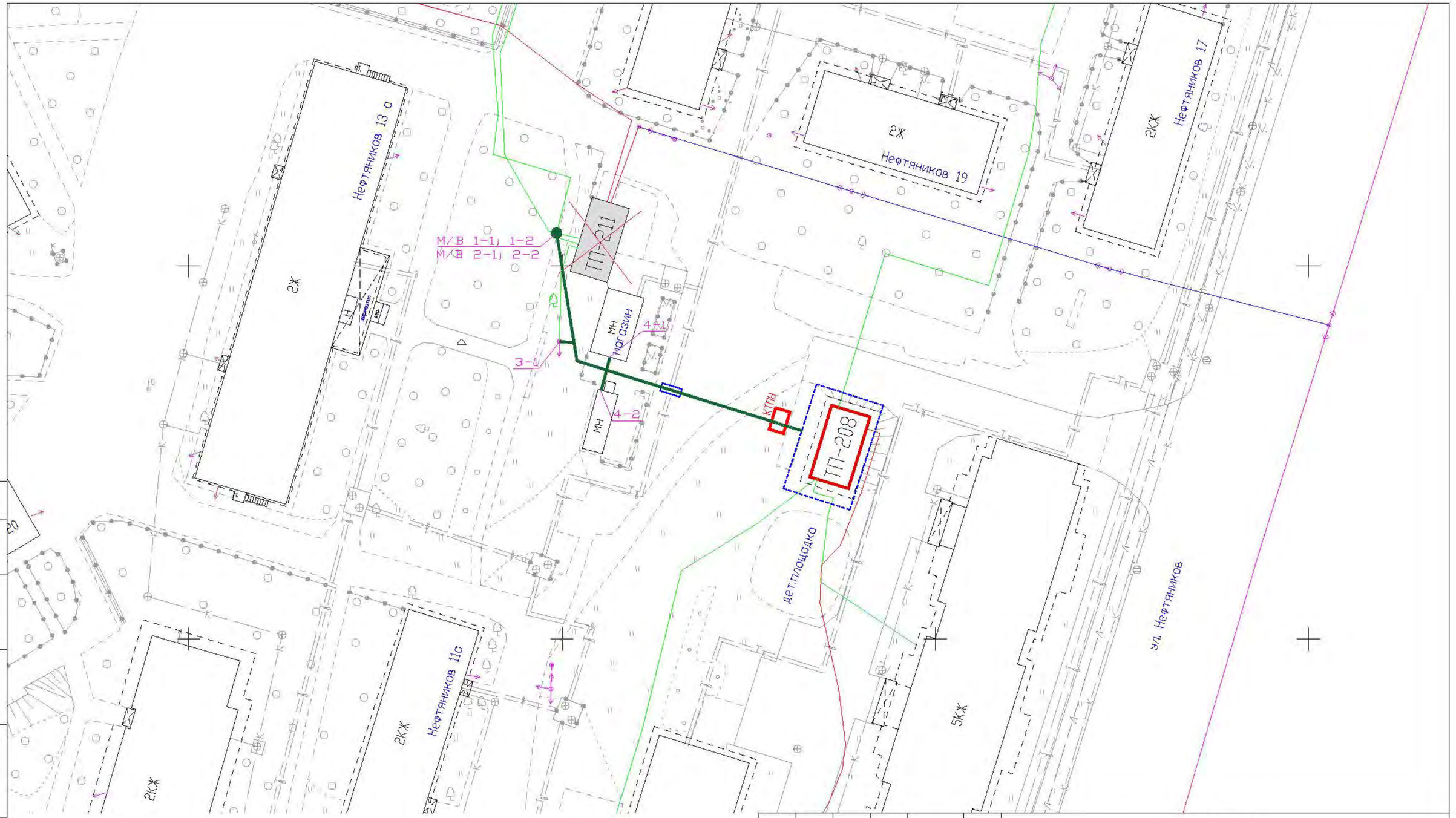

– проектируемая КЛ-0,4кВ проложенная в земле

– проектируемая КЛ-0,4кВ в трубе ПНД-Ф110 проложенная в земле

					12/17-082-ЭС
					Строительство ТП2х1250кВА мкр. 4 ул. Нефтяников, 11
Изм.	Кол. уч.	Лист	№ док.	Подп.	Дата
ГИП		Григорьев			ТП 2х1250кВА 10/0,4кВА Электротехнические решения
Разработал		Зернин			
Проверил		Габдрахманов			План расположения ТП М 1:500
Н. контроль		Долгов			

Стадия	Лист	Листов
П	6	

ООО "СГЭС"

Формат А3

Согласовано

Взам инв №

Подпись и дата

Инв. № подл

Общие указания по прокладке кабеля

Проектом предусмотрена прокладка кабельных линий 0,4кВ от ТП–2х1250кВА N208 до места врезки.

Количество кабелей в траншее –6, тип траншеи Т–9 по типовому проекту А5–92.

Для пересечении с существующими коммуникациями и автомобильной дорогой прокладка кабеля производится в полиэтиленовых трубах ПНД диаметром 110мм.

Прокладку полиэтиленовых труб выполнить в открытой траншее.

По всей трассе кабели, проложенные в траншее без защиты трубами, закрывать сигнальной лентой ЛСЭ.

При монтаже соединительных муфт монтировать их на расстоянии 2 м друг от друга. Использование маломерных отрезков кабелей не допускается.

На пересечениях с существующими коммуникациями и в местах изменения направления кабельной трассы устанавливаются информационные знаки.

Все работы по прокладке кабельной линии 0,4 кВ выполнять после согласования со всеми заинтересованными организациями. Без согласования к земляным работам приступать запрещается.

Все электромонтажные работы производить в соответствии с ПУЭ, ПТБ, СНиП 3.05.06–85 и инструкцией по монтажу.

Технические решения, принятые в рабочих чертежах, соответствуют требованиям
экологических, санитарно–гигиенических, противопожарных и других норм, действующих на территории Российской Федерации и обеспечивают безопасную для жизни и здоровья людей эксплуатацию объекта при соблюдении предусмотренных рабочими чертежами мероприятий.

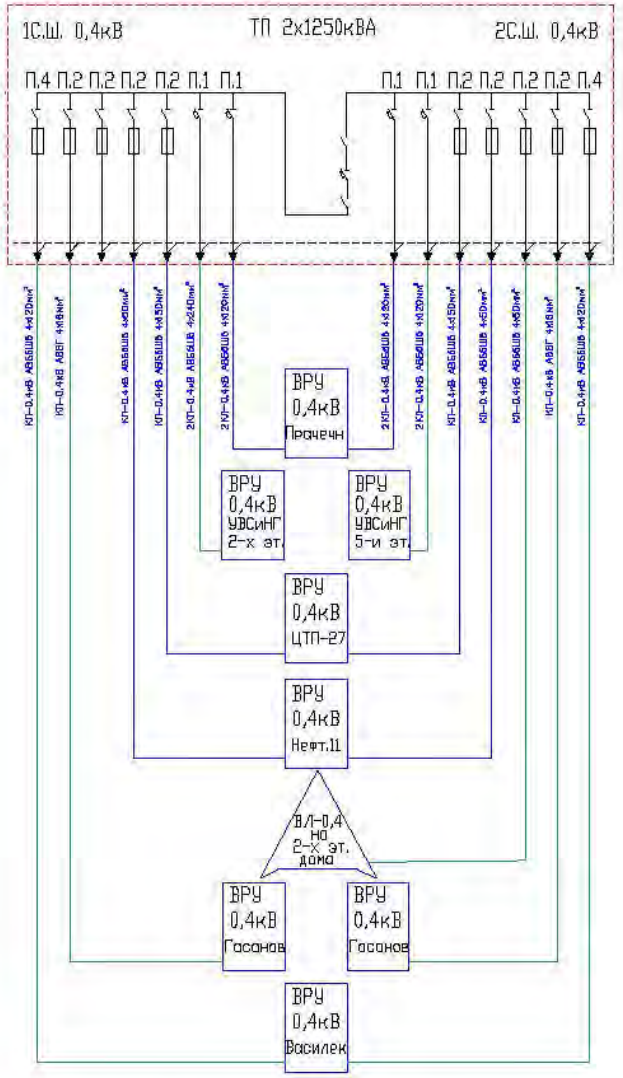

						12/17-082-ЭС	
						Строительства ТП 2х1250кВА мкр.4 ул. Нефтяников 11	
Изм.	Кол. уч.	Лист	N док.	Подп.	Дата		
ГИП		Григорьев				ТП 2х1250кВА 10/0,4кВ Электротехнические решения	Стадия: П; Лист: 7; Листов:
Разработал		Зернин			12.17.		
Проверил		Габдрахманов					
Проверил		Ахметгаллин				Общие указания по прокладке кабеля. Однолинейная схема	ООО "СГЭС"
Н.контроль		Долгов					

Согласовано

Инв. N подл. | Подпись и дата | Взам. инв. N

Копировал

Формат А3

Поправочный коэффициент на допустимый длительный ток для кабелей в зависимости от удельного сопротивления земли

Таблица 1

Характеристика земли	Удельное сопротивление см.х к/вт	Поправочный коэффициент
Песок влажностью более 9%, песчано-глинистая почва влажностью более 1%	80	1,05
Нормальная почва и песок влажностью более 7...9%, песчано-глинистая почва влажностью 12....14%	120	1,0
Песок влажностью более 4% и менее 7%, песчано-глинистая почва влажностью 8....12%	200	0,87
Нормальная почва и песок влажностью более 7...9%, песчано-глинистая почва влажностью 12....14%	300	0,75

Поправочный коэффициент на длительно допустимый ток при количестве работающих кабелей, лежащих рядом в земле (в трубах или без труб)

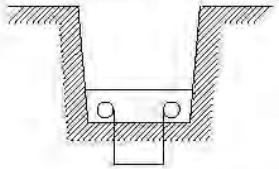

Таблица 2

L, мм	Коэффициент при количестве кабелей, шт.					
	1	2	3	4	5	6
100	1,0	0,90	0,85	0,80	0,78	0,75
200	1,0	0,92	0,87	0,84	0,82	0,81
300	1,0	0,93	0,90	0,87	0,86	0,85

Минимальные радиусы изгиба кабелей при прокладке

Таблица 3

Назначение кабеля	Конструкция кабелей	Минимальный радиус изгиба, мм.
Силовые	Кабели с пропитанной бумажной изоляцией и с бумажной изоляцией, пропитанной нестекающим составом: многожильные в свинцовой оболочке	15 Dн
	одножильные в алюминиевой или свинцовой оболочке и многожильные в алюминиевой оболочке	25 Dн
	Кабели с пластмассовой изоляцией в алюминиевой оболочка	15 Dн
	Кабели с пластмассовой и резиновой изоляцией: –одножильные	10 Dн
	–многожильные	7,5 Dн
Контрольные	Кабели в свинцовой оболочка	10 Dн
	Кабели бронированные в свинцовой оболочке	12 Dн
	Кабели бронированные в резиновой и поливинилхлоридной оболочке	10 Dн
	Кабели в резиновой и поливинилхлоридной оболочке, не имеющей брони	6 Dн

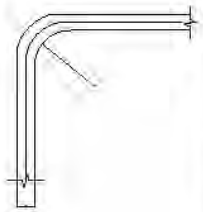

R – радиус внутренней кривой изгиба кабеля
Dн– наружный диаметр кабеля

Усилия тяжения при прокладке кабеля

Таблица 4

Сечение кабеля, мм 2	Усилия тяжения за алюминиевую оболочку, кН			Усилия тяжения за жилы кабеля, кН		
	с допустимым напряжением кабеля до, кВ					
	1	6	10	35		
				Медные	Алюминиевые многопроволочные	Алюминиевые однопроволочные
3х25	1,7	2,8	3,7	3,4	2,9	2,9
3х35	1,8	2,9	3,9	4,8	3,9	3,8
3х50	2,3	3,4	4,4	7,0	5,9	5,9
3х70	2,9	3,9	4,9	10,0	8,2	3,9*
3х95	3,4	4,4	5,7	13,7	10,8	5,4*
3х120	3,9	4,9	6,4	17,5	13,7	6,4*
3х150	5,9	6,4	7,4	22,0	17,6	8,6*
3х185	6,4	7,4	8,3	26,0	21,8	10,8*
3х240	7,4	9,3	9,8	35,0	27,4	13,7*

1. *– Из мягкого алюминия с относительным удлинением не более 30%
2. Тяжение кабеля с пластмассовой или свинцовой оболочкой допускается только за жилы.
3. Кабели, бронированные круглой проволокой, следует тянуть за проволоку.
4. Кабели силовые сечением до 3х16 мм^2 и контрольные допускается прокладывать механизированно тяжением за броню или с помощью проволочного чулка. Усилия тяжения при этом не должны превышать 1кН.

Усилия тяжения при прокладке кабеля

Таблица 5

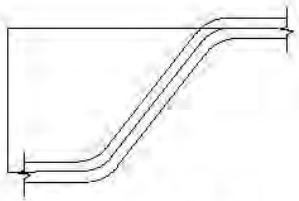

При прокладке кабелей с применением специальных устройств, (например стопорных муфт) разность уровней не нормируется

Номинальное напряжение кабеля, кВ.	Пропитка изоляции	Конструкция кабеля	Разность уровней, м. не более
до1 и 3	Вязкая	Небронированные в алюминиевой оболочке	25
		Небронированные в свинцовой оболочке	20
		Бронированные	25
до1... 6	Обедненная	В алюминиевой оболочке	Без ограничения
		В свинцовой оболочке	100
6	Вязкая	В алюминиевой оболочке	20
		В свинцовой оболочке	
10...35		В алюминиевой или свинцовой оболочке	15

Изм.	Кол.уч.	Лист	N док.	Подп.	Дата	12/17-082-ЭС			
						Строительство ТП 2х1250кВА мкр.4 ул. Нефтяников, 11			
ГИП		Григорьев				ТП 2х1250кВА 10/0,4кВ Электротехнические решения	Стадия	Лист	Листов
Разработал		Зернин			12.17.		П	8	
Проверил		Габдрахманов							
Проверил		Ахметгалин				Усилия тяжения, радиусы изгиба, разность уровней укладки, поправочные коэффициенты на допустимый ток	ООО "СГЭС"		
Н.контроль		Долгов							

Согласовано

Инв. N подл. | Подпись и дата | Взам. инв. N

Копировал

Формат А3

Габариты кабельных траншей, объемы земляных работ.
Таблица выбора от количества прокладываемых кабелей

Таблица выбора количества кабелей прокладываемых в траншее

Эскиз траншеи	Тип кабеля	Тип траншеи	Ширина траншеи, В, мм.	Количество кабелей в траншее, шт. диаметром в мм. до:									
				10	20	30	40	50	60	70	80	90	100
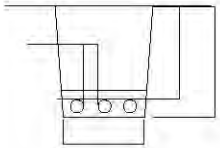	Контрольные	Т-1	200	1...10	1...5	1...3	1...2	2					
		Т-2	300	11...20	5...10	4...6	3...5	3...4					
		Т-3	400	21...30	11...15	7...10	6...7	5...6					
		Т-4	500	31...40	16...20	11...13	8...10	7...8					
		Т-5	600	41...50	21...25	14...16	11...12	9...10					
		Т-6	700	51...60	26...30	17...20	13...15	11...12					
		Т-7	800	61...70	31...35	21...23	16...17	13...14					
		Т-8	900	71...80	36...40	24...26	18...20	15...16					
		Т-9	1000	81...90	41...45	27...30	21...22	17...18					
	Силовые, напряжением до 20кВ	Т-1	200	1...2	1	1	1	1	1	1	1		
		Т-2	300	2	2	2	2	2	2				
		Т-3	400	3	3	3	3			2	2		
		Т-4	500	4	4	4		3	3	3			
		Т-5	600	5	5		4	4			3		
		Т-6	700	6	6	5	5		4				
		Т-7	800			6		5	5	4	4		
		Т-8	900				6	6		5	5		
		Т-9	1000						6	6			
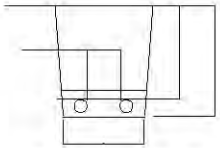	Силовые, напряжением 20кВ	Т-1	200			1	1	1	1	1	1	1	1
		Т-2	300			1...2	1...2	1	1	1	1	1	1
		Т-3	400			2							
		Т-4	500				2	2	2	2	2		
		Т-5	600									2	2
		Т-6	700			3							
		Т-7	800				3	3	3	3			
		Т-8	900								3	3	3
		Т-9	1000			4	4						
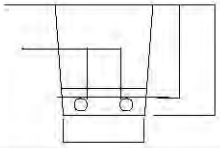	Силовые, напряжением 35кВ.	Т-10	500				1	1	1	1	1	1	1
		Т-11	600				2	2	2	2	2		
		Т-12	700									2	2
		Т-13	800				3	3	3	3			
		Т-14	900								3	3	3
		Т-15	1000				4						

Примечание

В одной траншее рекомендуется прокладывать не более 6 силовых кабелей.
Расстояние между контрольными кабелями не нормируется

Габариты кабельных траншей и объёмы земляных работ

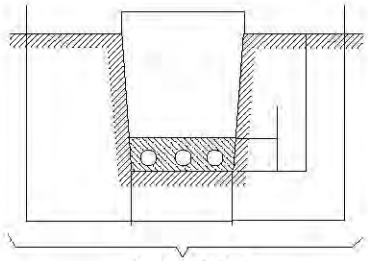

Охранная зона

Тип траншеи	Размеры, мм.			Объём земляных работ на 100м траншеи, м³			Глубина прокладки кабелей
	Н	В	В1	Рытьё	Песок	Засыпка	
Т-1	900	200	400	36,0	6,0	30,0	700
Т-2		300	500	45,0	9,0	36,0	
Т-3		400	650	58,0	12,0	47,0	
Т-4		500	750	68,0	15,0	53,0	
Т-5		600	900	81,0	18,0	63,0	
Т-6		700	1000	90,0	21,0	69,0	
Т-7		800	1100	99,0	24,0	75,0	
Т-8		900	1300	117,0	27,0	90,0	
Т-9		1000	1400	126,0	30,0	96,0	
Т-10	1250	300	600	75,0	9,0	66,0	1000
Т-11		500	800	100,0	15,0	85,0	
Т-12		600	900	112,5	18,0	94,5	
Т-13		800	1200	150,0	24,0	126,0	
Т-14		900	1300	162,0	27,0	135,0	
Т-15		1000	1400	175,0	30,0	145,0	

Примечание

1. Глубина траншеи задана от поверхности земли окончательно спланированной территории.
2. Охранная зона выделяется для кабельных линий напряжением 1кВ. и выше, в пределах которой запрещается сбрасывать большие тяжести, выливать кислоты и щёлочи, устраивать различные свалки (в том числе свалки шлака или снега).
В пределах охранной зоны укладка других коммуникаций без согласования с организацией, эксплуатирующей кабельную линию, не допускается.

Ведомость траншей и пересечений

N поз.	Наименование	Количество на траншею ТК	Обозначение документа
1	Траншея кабельная, шириной 1000мм,Тип Т-9, м	30	А5-92-11
2	Траншея кабельная, шириной 800мм,Тип Т-7, м	25	А5-92-11
3	Пересечение с трубопроводом, шт.	1	А5-92-32-01
4	Пересечение с кабелями, шт.	2	А5-92-29-01
5	Пересечение с теплопроводом, шт.	0	А5-92-33-01
6	Пересечение с автодорогой, шт.	0	А5-92-39-02
7	Ввод кабелей в здание, шт.	5	А5-92-48

Согласовано

Взам. инв. N

Подпись и дата

Инв. N подл.

Изм.	Кол.уч.	Лист	N док.	Подп.	Дата	12/17-082-ЭС.С	Лист 9

Копировал Формат А3

Защита кабелей от механических повреждений сигнальной лентой.
Прокладка кабельной линии паралельно с трубопроводами.

Защита прокладываемых кабелей от механических повреждений с помощью сигнальной ленты

Решением Главгосэнергонадзора и Главтехуправления № 3-4/90 от 10.06.90г. принято дополнить главу 2.3.83 ПУЭ:
"Для кабельных линий до 20кВ, кроме линий выше 1кВ., питающих электроприёмники I категории, допускается в траншеях с количеством кабельных линий не более двух применять вместо кирпича сигнальные пластмассовые ленты, удовлетворяющие техническим требованиям, утверждённым Минэнерго. Не допускается применение сигнальных лент в местах пересечения кабельных линий с инженерными коммуникациями и над кабельными муфтами на расстоянии по 2м в каждую сторону от пересекаемой коммуникации или муфты а также на подходах линий к распределительным устройствам и подстанциям в радиусе 5м.

Укладка сигнальной ленты в траншее

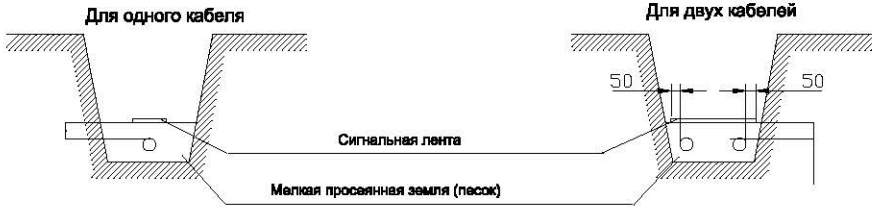

Условия монтажа

Сигнальная лента должна укладываться в траншее над кабелями на расстоянии 250 мм. от их наружного покрова.
При расположении в траншее одного кабеля лента должна укладываться по оси кабеля, при двух кабелях края ленты должны выступать за крайние кабели не менее чем на 50 мм.
При укладке по ширине траншеи более одной ленты смежные ленты должны прокладываться с нахлёстом шириной не менее 50 мм.
При применении сигнальной ленты прокладка кабелей в траншее с устройством подушки для кабелей, присыпка кабелей первым слоем земли по всей длине, должна производиться в присутствии электромонтажной организации и владельца электросетей.

Технические требования на сигнальную ленту

1. Материал ленты	Полиэтилен, поливинилхлорид, стойкие к воздействию масла, бензина, кислоты, щёлочи, почвенных бактерий
2. Климатическое исполнение	Категория У1 по ГОСТ 15150-69, для прокладки в земле
3. Ширина ленты	150, 250 мм.
4. Толщина ленты	0,6...1,0 мм
5. Цвет ленты	Красный
6. Прочность ленты	15,0 МПа (150 кгс/см2)
7. Температура хрупкости	Не выше -30°С
8.Относительное удлинение при разрыве	200% в исходном состоянии
9.Срок службы	Не менее 30 лет

Прокладка кабелей паралельно с трубопроводом

Исполнение 1,2

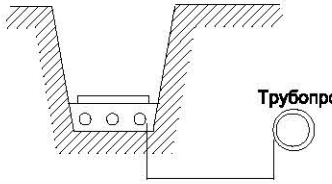

Параллельная прокладка кабельной трассы над или под трубопроводом не допускается

Испол-нение	Наименование трубопровода	Расстояние до трубопровода Н, мм		
		нормальные условия прокладки	стеснённые условия прокладки	
			без защиты кабеля	защита кабеля трубой
1	Водопровод, канализация, дренаж, газопровод низкого (0,049МПа), среднего (0,294МПа) и высокого давления (от 0,29МПа и до 0,588МПа)	1000	500	250
2	Газопровод высокого давления (от 0,588МПа и до 1,176МПа)	2000		

Согласовано

Взам. инв. N

Подпись и дата

Инв. N подл.

Изм.	Кол.уч.	Лист	N док.	Подп.	Дата	12/17-082-ЭС.С	Лист 10

Копировал Формат А3

Пересечение кабельных линий с участком агресивной среды и двух кабельных линий между собой

Пересечение двух кабельных линии между собой

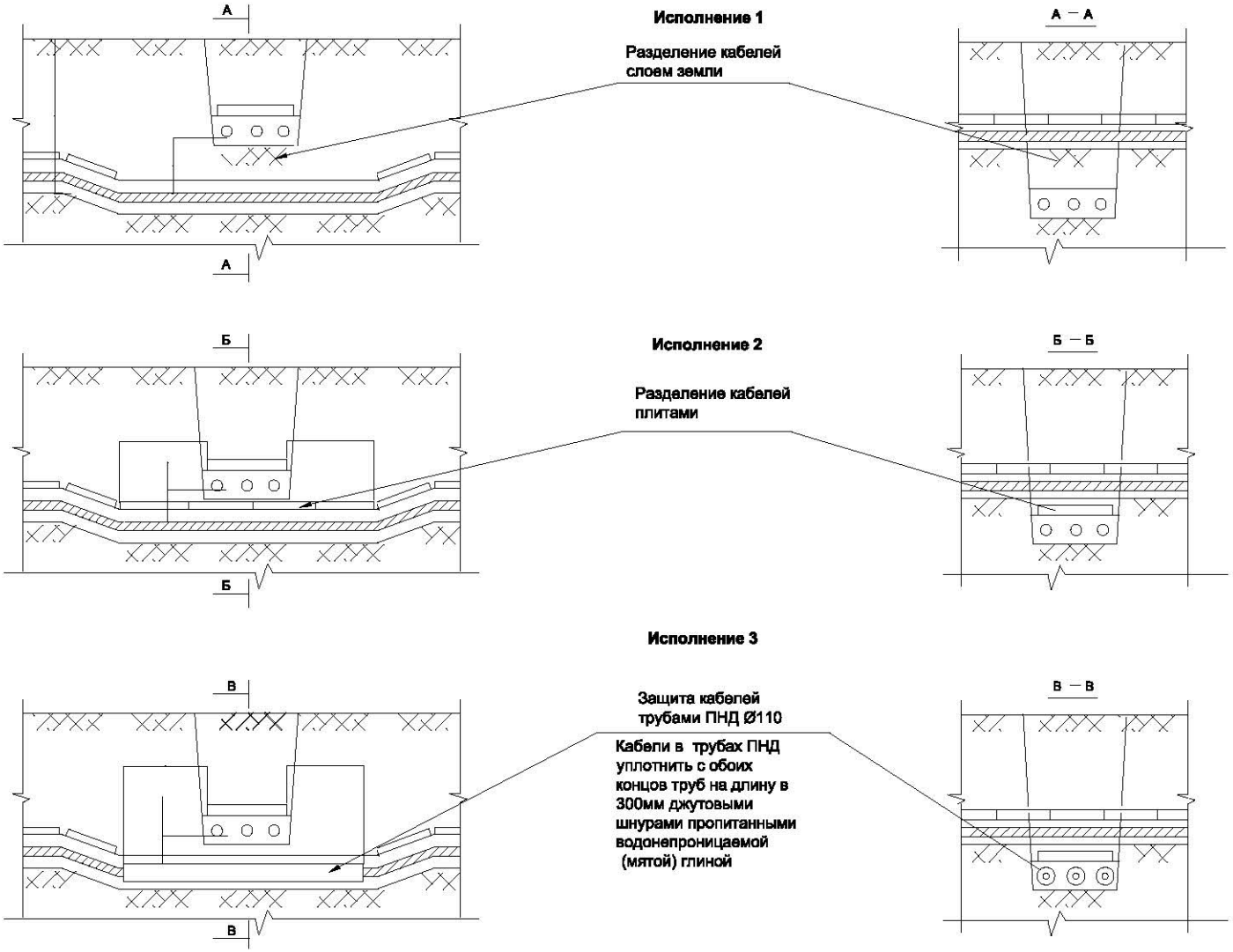

Примечание

1. На чертеже указаны минимальные размеры.
2. Кабели связи должны быть расположены выше силовых кабелей
3. Тип, диаметр и количество труб указывается по конкретному проекту

Изм.	Кол.уч.	Лист	N док.	Подп.	Дата	12/17-082-ЭС.С	Лист 11

Согласовано

Взам. инв. N

Подпись и дата

Инв. N подл.

Копировал

Формат А3

Пересечение кабельной линии с трубопроводом

Исполнение 1

Кабельная линия над трубопроводом (нормальные условия)

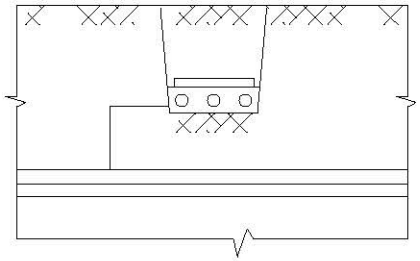

Исполнение 4

Кабельная линия под трубопроводом (стеснённые условия)

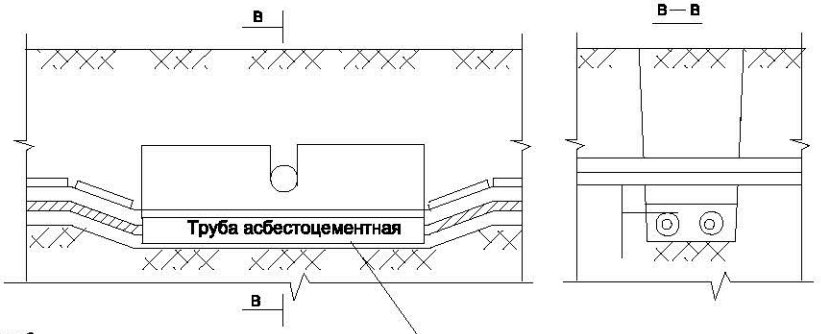

Исполнение 2

Кабельная линия над трубопроводом (стеснённые условия)

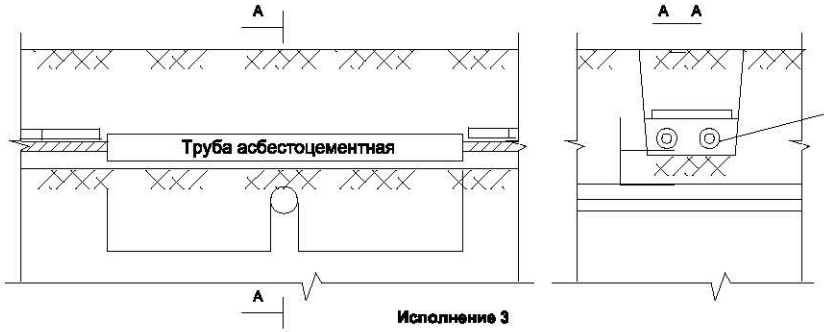

Кабели в трубах ПНД уплотнить с обоих концов труб на длину в 300мм джутовыми шнурами пропитанными водонепроницаемой (мятой) глиной

Исполнение 3

Кабельная линия под трубопроводом (нормальные условия)

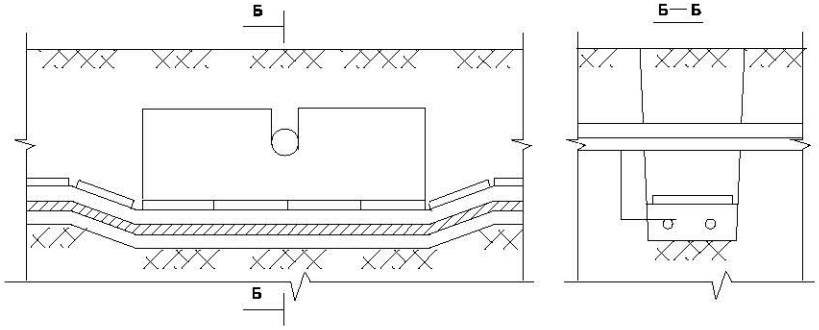

Примечание

1. На чертеже указаны минимально возможные размеры.
2. Тип, диаметр и количество труб указывается в конкретном проекте

Согласовано

Взам. инв. N

Подпись и дата

Инв. N подл.

Изм.	Кол.уч.	Лист	N док.	Подп.	Дата	12/17-082-ЗС.С	Лист 12

Копировал

Формат А3

Марка-ровка	Трасса Прачечная Ввод-1		Кабель (провод)					Способ прокладки	Труба, м			Примечание
	Начало	Конец	Марка, напря-жение	Число и сечение жил	Длина, м				Длина	Условн. проход, мм	Длина	
					факт.	6%	сумма		м		м	
							75				3	
1-1	ТП-2х1250кВА N208	Место врезки в КП-0,4 Д/С "Василек" Ввод-1						по конструкциям в ТП	16	110	0	Lтр = 55м
	РУ-0,4кВ 1СШ П.1		АВБбШв	4х120	70	5	75	в земле в траншее	59	110	3	
								до места врезки	0	110	0	
							72				3	
1-2	ТП-2х1250кВА N208	Место врезки в КП-0,4 Д/С "Василек" Ввод-2						по конструкциям в ТП	16	110	0	Lтр = 53м
	РУ-0,4кВ 1СШ П.1		АВБбШв	4х120	68	4	72	в земле в траншее	56	110	3	
								до места врезки	0	110	0	
							2х75				2х2	
2-1	ТП-2х1250кВА N208	Место врезки в КП-0,4 УВСиНГ 5-и этажное здание						по конструкциям в ТП	16	110	0	Lтр = 55м
	РУ-0,4кВ 1СШ П.1		АВБбШв	2х(4х240)	70	5	75	в земле в траншее	59	110	2	
								до места врезки	0	110	0	
							2х72				2х2	
2-2	ТП-2х1250кВА N208	Место врезки в КП-0,4 УВСиНГ 2-х этаж. здание						по конструкциям в РП	16	110	0	Lтр = 53м
	РУ-0,4кВ 1СШ П.1		АВБбШв	2х(4х120)	68	4	72	в земле в траншее	56	110	2	
								до места врезки	0	110	0	
							58				3	
3-1	ТП-2х1250кВА N208	ВРУ-0,4кВ Магазин Гасанов						по конструкциям в ТП	16	110	0	Lтр = 35м
	РУ-0,4кВ 1СШ П.2		АВВГ	4х16	55	3	58	в земле в траншее	36	110	3	
								до ВРУ	6	110	0	
							58				3	
3-2	ТП-2х1250кВА N208	ВРУ-0,4кВ Склад Гасанов						по конструкциям в РП	16	110	0	Lтр = 35м
	РУ-0,4кВ 1СШ П.2		АВВГ	4х16	55	3	58	в земле в траншее	36	110	3	
								до ВРУ	6	110	0	

Согласовано

Взам. инв. N

Подпись и дата

Инв. N подл.

Изм.	Кол. уч.	Лист	N док.	Подп.	Дата
ГИП		Григорьев			
Разработал		Зернин			12.17.
Проверил		Габдрахманов			
Проверил		Ахметгаллин			
Н.контроль		Долгов			

12/17-082-ЭС.КЖ

Строительство ТП 2х1250кВА мкр.4 ул. Нефтяников, 11

ТП 2х1250кВА 10/0,4кВ Электротехнические решения

Стадия	Лист	Листов
П	1	1

Кабельный журнал

ООО "СГЭС"

Копировал

А3

Марки-ровка	Трасса		Марка, напря-жение	Число и сечение жил	Длина, м			Способ прокладки	Длина	Труба, м		Примечание
	Начало	Конец			факт.	6%	сумма		м	Условн. проход, мм	Длина м	
							67				2	
4-1	ТП-2х1250кВА N208							по конструкциям в РП	16	110	0	Lmp = 41м
	РУ-0,4кВ 1СШ П.2	на опору ВЛ-0,4кВ 2-х этажные дома	АВБбШв	4х50	63	4	67	в земле в траншее	43	110	2	
								до траверсы	8	110		

Согласовано

Взам. инв. N

Подпись и дата

Инв. N подл.

Изм.	Кол.уч.	Лист	N док.	Подп.	Дата	12/17-082-ЭС.КЖ	Лист 12

Копировал А3

Позиция	Наименование и техническая характеристика	Тип, марка, обозначение документа,опросного листа	Оборудования изделия, материала	Завод-изготовитель	Единица измерения	Кол.	Масса единицы, кг	Примечание
1	2	3	4	5	6	7	8	9
	Оборудование							
1	Трансформатор трехфазный масляный герметичный	ТМГ-1250/10/0,4		ГОСТ Р 52719-2007	шт.	2		
	2. Камера сборная одностороннего обслуживания							
2.1	Ввод,отходящая линия с ВНА	КСО-393		ГОСТ 14694-76	шт.	4		
2.2	Трансформаторная с ВВ/TEL	КСО-393		ГОСТ 14694-76	шт.	2		
2.3	Торцевая панель с разъединителем (левая)	КСО-393		ГОСТ 14254-96	шт.	1		
2.4	Торцевая панель с разъединителем (правая)	КСО-393		ГОСТ 14254-96	шт.	1		
2.5	Торцевая панель	КСО-393		ГОСТ 14694-76	шт.	2		
2.6	Шинный мост с разъединителями	ШМР-2-2000-630-У3		ГОСТ 14254-96	шт.	1		
2.7	Щит собственных нужд	ЩСН		ГОСТ Р 51321.1-2007	компл.	1		
	3. Панель распределительных щитов одностороннего обслуживания							
3.1	Вводная с автоматическим выключателем стационарного типа	ЩО-70 У3		ГОСТ 14694-76	шт.	2		
3.2	Секционная с автоматическим выключателем стационарного типа	ЩО70 У3		ГОСТ 14694-76	шт.	1		
3.3	Линейная с рубильниками и ВА	ЩО70 У3		ГОСТ 14694-76	шт.	6		
3.4	Торцевая панель	ЩО У3		ГОСТ 14694-76	шт.	6		
3.5	Шинный мост РУ-0,4 кВ	ШМ		ГОСТ 14694-76	компл.	2		
3.6	Щит освещения	ЩО-6		ГОСТ 14254-96	шт.	1		
	4. Учет электроэнергии							
4.1	Щит учета			ГОСТ Р 51321.1-2007	компл.	1		
	5. Шины и неизолированные провода.	ЩУ						
5.1	Шина алюминевая электротехническая прессованая	АД31Т 10х100х4000		ГОСТ 15176-89	шт.	24		
	6. Кабельные изделия.							
6.1	Кабельс алюмиевыми жиламис пропитанной бумажной изоляцией	АСВ 3х70		ГОСТ 18410-73	м	40		
6.2	Кабель	АВБбШв 4х240		ГОСТ 31996-2012	м	150		
6.3	Кабель	АВБбШв 4х120		ГОСТ 31996-2012	м	291		

Согласовано

Взам. инв. N

Подпись и дата

Инв. N подл.

Изм.	Кол. уч.	Лист	N док.	Подп.	Дата	12/17-082-ЭС.С		
						Строительство ТП 2х1250кВА мкр.4 ул. Нефтяников, 11		
ГИП		Григорьев				ТП 2х1250кВА 10/0,4кВ Электротехнические решения	Стадия	Лист	Листов
Разработал		Зернин			12.17.		П	1	3
Проверил		Габдрахманов							
Проверил		Ахметвалиин				Спецификация оборудования и материалов	ООО "ОГЭС"		
Н.контроль		Долгов							

Копировал

Формат А3

Позиция	Наименование и техническая характеристика	Тип, марка, обозначение документа,опросного листа	Оборудования изделия, материала	Завод-изготовитель	Единица измерения	Кол.	Масса единицы, кг	Примечание
1	2	3	4	5	6	7	8	9
6.4	Кабель	АВБбШв 4х50		ГОСТ 31996-2012	м	67		
6.5	Кабель	АВВГ 4х16		ГОСТ 31996-2012	м	116		
6.6	Кабель	ВВГ 3х1,5		ГОСТ 31996-2012	м	180		
6.7	Кабель	КВВГ 10х2,5		ГОСТ 31996-2012	м	40		
6.8	Кабель	ВВГ 3х2,5		ГОСТ 31996-2012	м	150		
6.9	Провод	МГ-120мм		ТУ 16-505.398-76	м	8		
6.10	Кабель	ВВГ 4х10		ГОСТ 31996-2012	м	40		
6.11	Гофра	ПВХ 32 мм		ГОСТ 32126.1-2013	м	40		
6.12	Гофра	ПВХ 20 мм		ГОСТ 32126.1-2013	м	150		
6.13	Гофра	ПВХ 16мм		ГОСТ 32126.1-2013	м	180		
6.14	Крепеж клипса	для трубы 32 мм		для трубы 32 мм	шт.	80		
6.15	Крепеж клипса	для трубы 20 мм		для трубы 20 мм	шт.	320		
6.16	Крепеж клипса	для трубы 16мм		для трубы 16мм	шт.	234		
	7. Электротехнические материалы.							
7.1	Изолятор	ИО-10		ИОЗЛ 10-8-065-00 УХЛ2 ИУ3	шт.	24		
7.2	Наконечник	ТМ-120-12-17		ГОСТ 7386-80	шт.	8		
7.3	Наконечник	ТА 240-20-20		ГОСТ 9581-80	шт.	8		
7.4	Наконечник	ТА 120-14-15		ГОСТ 9581-80	шт.	32		
7.5	Наконечник	ТА 50-10-9		ГОСТ 9581-80	шт.	12		
7.6	Концевая термоусаживаемая муфта 10 кВ внутренней установки для кабеля 70-120мм	КВТП-10 (70/120)		ГОСТ 13781.0-86	шт.	4		
7.7	Соединительные кабельные муфты	4ПСТ-В-150/240		ГОСТ 13781.0-86	шт.	8		
7.8	Соединительные кабельные муфты	4ПСТ-В-70/120		ГОСТ 13781.0-86	шт.	8		
7.9	Зажим соединительный изолирующий	СИЗ 3		ГОСТ 50043.1-92	шт.	100		
	8. Электроосветительные материалы.							
8.1	Светильник	НПБ-11-01-100Вт		Сетильник НПП 1402 белоовал с решеткой 60Вт IP И3К LNPP01402-1-060-K-01	шт.	16		
8.2	Лампы	75Вт		мощность 75Вт,220В	шт.	24		
8.3	Розетка			откр.пр.1 местн. с з/к хит 132 РА 10-133	шт.	6		
8.4	Выключатель			откр.пр.1кл. Прима 6А бел.16-051-В	шт.	6		

Согласовано

Взам. инв. N

Подпись и дата

Инв. N подл.

Изм.	Кол.уч.	Лист	N док.	Подп.	Дата	12/17-082-ЭС.С	Лист 2

Копировал

Формат А3

Позиция	Наименование и техническая характеристика	Тип, марка, обозначение документа,опросного листа	Оборудования изделия, материала	Завод-изготовитель	Единица измерения	Кол.	Масса мединицы, кг	Примечание
1	2	3	4	5	6	7	8	9
8.5	Коробка распределительная			ОП 100х100х50 IP55 HEGEL КР2604-И	шт.	14		
8.6	Печь	ПЭТ-4		ГОСТ 12.2.007.0-75	шт.	8		
	9. Прочее							
9.1	Асбестоцементные листы	Ацэид		ГОСТ 4248-92	м2	5		
9.2	Дюбель-гвоздь	6х40		ГОСТ 28457-90	шт.	800		
9.3	Изолента синяя	ПВХ		ГОСТ 16214-86	шт.	5		
9.4	Сталь полосовая	50х5		ГОСТ 103-76	м	172.2		
9.5	Уголок	63х63		ГОСТ 535-2005	м	48		
9.6	Швеллер	14П		ГОСТ 8240-97	м	20		
9.7	Электроды	d=3мм		ГОСТ 9467-75	кг	5,6		
9.8	Краска серая	ЭМАЛЬ НЦ 132		ГОСТ 6631-74	кг	2		
9.9	Краска черная	ЭМАЛЬ НЦ 132		ГОСТ 6631-74	кг	2		
9.10	Монтажная пена без монтажного пистолета			ГОСТ 30971-2002	шт.	2		
9.11	Болт М12 оцинкованный с полной резьбой в комплекте: 2 шайбы плоские, 1 гровер, 1гайка	М12		ГОСТ Р ИСО 4017-2013 ГОСТ5915-70,ГОСТ11371-78,ГОСТ6402-70	шт.	300		
9.12	Болт М10 оцинкованный с полной резьбой в комплекте: 2 шайбы плоские, 1 гровер, 1гайка	М10		ГОСТ Р ИСО 4017-2013 ГОСТ5915-70,ГОСТ11371-78,ГОСТ6402-70	шт.	200		
9.13	Круг отрезной 230х2,5х22,2			ГОСТ 21963-2002	шт.	10		
9.14	Брус деревянный			Доски не обрезные хвойных пород 50х150х5000 ГОСТ 8486-86	шт.	2		
9.15	Песок				м3	15		
9.16	Труба ПНД D-110мм2			ГОСТ 51613-200	м	22		
9.17	Лента сигнальная	ЛСЭ-750		ГОСТ 2245-002-21696750-04	м	25		
9.18	Лента сигнальная	ЛСЭ-900		ГОСТ 2245-002-21696750-04	м	30		
9.19	Полка кабельная			К1162У3	шт.	40		
9.20	Стойка кабельная			К1152	шт.	20		
9.21	Замок навесной ВС2-21			ГОСТ 5089-2011	шт.	4		
	10. Благоустройство							
10.1	Асфальт				м2	10		
10.2	Озеленение				м2	60		

Согласовано

Взам. инв. N

Подпись и дата

Инв. N подл.

Изм.	Кол.уч.	Лист	N док.	Подп.	Дата	12/17-082-ЭС.С	Лист 3

Копировал

А3

Ведомость рабочих чертежей основного комплекта ЭС

Лист	Наименование	Примечание
1	Общие данные	1 лист
2	План расположения оборудования ТП	1 лист
3	Опросный лист РУВН	1 лист
4, 5	Опросный лист РУНН	2 листа
6	Опросный лист ТМГ	1 лист
7	Щит собственных нужд (ЩСН)	1 лист
8	Щит учета (ЩУ)	1 лист
9	Щит освещения (ЩО-6)	1 лист
10	Спецификация оборудования ТП	1 лист

Общие данные

Для строительства ТП 2х1250кВА 10/0,4кВ требуется поставка оборудования РУВН и РУНН согласно опросного листа.

Распределительное устройство РУВН Лист 3.

В помещении распределительного устройства РУ-10кВ предусмотреть камеры КСО-393.

1. В комплекте с оборудованием предусмотреть ошиновку камер КСО алюминиевой шиной АД31Т- 60х8;
2. В камерах КСО после выключателя нагрузки предусмотреть ошиновку в пределах 0,5 м;
3. Опорная изоляция РВЗ и РВФЗ, изоляция тяг подвижных ножей РВЗ и РВФЗ должна быть керамической;
4. Приводы коммутационных аппаратов должны включаться вверх,выключаться вниз при закрытых дверях и располагаться на определенной высоте по обеим сторонам камеры;
5. Камера КСО должна представлять собой металлоконструкцию с перегородками, собранную из листовых гнутых металлических профилей толщиной не менее 2 мм, ГОСТ 19904-90, ГОСТ 14694-76. Основание камер КСО выполнить из металлического профиля, прямоугольного сечения (труба прямоугольная) размерами 100х60х3. Внешнее покрытие камер должно быть выполнено на основе эпоксидно-полиэфирного порошка и иметь толщину не менее 180 мкм;
6. Предусмотреть в камерах 1Т и 2Т;
- перегородки отделяющую от сборных шин и кабельным отсеком;
- коммутационный модуль ISM15_LD_1(47)
- модуль управления TER-CM-16-2 (220_1);
- розетка AC5FDZB BULK;
7. Двери КСО должны открываться в сторону выхода, как показано на плане ОЛ;
8. Комплектно предусмотреть хомуты для закрепления КЛ;
9. В камерах КСО предусмотреть внутреннее и наружное освещение;
10. На фасадной стороне камер предусмотреть надписи согласно ОЛ;
11. Схемы вторичных цепей обязательно согласовать с цехом №9 РЗА и М ООО"СГЭС" (3462) 524-610;
12. Монтаж токовых цепей выполнить согласно ПУЭ 3.4.4, 3.4.23, 1.7.46, ПТЭЭП 2.6.24;
13. Обязательно после контрольной сборки РУ-10кВ произвести испытания;
14. Перед транспортировкой камеры разъединить и упаковать.

Распределительное устройство РУНН Лист 4; 5.

В помещении распределительного устройства РУ-0,4кВ предусмотреть панели ЩО-70.

1. Для подключения к тр-рам в вводных панелях предусмотреть выпуск ошиновки на расстояние ≈2м от отметки чистого пола;
2. Предусмотреть стационарные автоматические выключатели в водных и секционной панелях с моторным приводом, в линейных панелях с электромагнитным приводом производства ОАО"Контактор";
3. Предусмотреть установку:
   - в водных панелях автоматические выключатели ВА 47-29 32А С 3п для ЩСН, автоматические выключатели ВА-4729 1Р-16А для управления 1ВАВ, 2ВАВ;
   - в секционной панели два автоматических выключателя ВА-4729 1Р-16А, магнитный пускатель ПМЛ-1100 Iн=10А U-220В с блоком контактов ПКЛ-2204 для управления САВ;
   Трансформаторы тока в водных панелях должны быть доступны для обслуживаемого персонала;
4. Автоматические выключатели в водных и секционной панелях должны включаться и выключаться при закрытых дверях панелей как дистанционно так и механически (вручную) . В линейных панелях автоматические выключатели должны включаться и выключаться при закрытых дверях;
5. Коммутационные аппараты должны соответствовать ГОСТ Р 50030.3-2012;
6. Монтаж токовых цепей выполнить согласно ПУЭ 3.4.4, 3.4.23, 1.7.46, ПТЭЭП 2.6.24.
7. Схемы вторичных цепей обязательно согласовать с цехом N9 РЗАиМ ООО"СГЭС" (3462) 524-610
8. Конструкции панелей ЩО-70 и шинных мостов, должны соответствовать ГОСТ 12.2.007.0-75, ГОСТ 12.2.007.4-75,ГОСТ 14694-76, ГОСТ Р 50030.3-2012;
9. Панель ЩО должна представлять собой металлоконструкцию, собранную из листовых гнутых металлических профилей толщиной не менее 2 мм, ГОСТ 19904-90. Основание панелей ЩО-70 выполнить из металлического профиля, прямоугольного сечения (труба прямоугольная) размерами 100х60х3. Внешнее покрытие камер должно быть выполнено на основе эпоксидно-полиэфирного порошка и иметь толщину не менее 180 мкм;
10. Комплектно предусмотреть хомуты для крепления КЛ;
11. На фасадной стороне панелей предусмотреть надписи согласно ОЛ;
12. В комплекте с оборудованием предусмотреть ошиновку панелей ЩО-70, алюминиевой электротехнической прессованной шиной 2х (100х10) ;
13. Монтаж нулевой шины в панелях предусмотреть ближе к коридору обслуживания;
14. Главную заземляющую шину выполнить стальной полосой 50х5 с луженными контактными присоединениями.
15. Комплектно с панелями ЩО-70 поставить шинные мосты. Шинный мост должен быть в разборном металлическом корпусе;
16. Обязательно после контрольной сборки РУ-0,4кВ произвести испытания;
17. Перед транспортировкой панели разъединить и упаковать.

Силовой трансформатор

Трансформатор масляный герметичный (ТМГ) Лист 6.

Собственные нужды

Комплект оборудования щита усобственных нужд (ЩСН) Лист 7.

Учет электроэнергии

Комплект оборудования щита учета (ЩУ) Лист 8.

Освещение ТП

Комплект оборудования щита освещения (ЩО) Лист 9.

Согласовано

Подп.и дата

Инв.N подл. | В заказ

Изм.	Кол. уч.	Лист	N док.	Подп.	Дата
Разработал		Зернин			12.17
Проверил		Долгов			
Проверил		Габдрахманов			
Проверил		Щербаков			
Проверил		Иванов			
Проверил		Голубков			
Утвердил		Григорьев			

12/17-075-ОЛ

Строительство ТП 2х1250кВА мкр.4
ул. Нефтяников, 11

ТП 2х1250кВА 10/0,4кВ

Стадия	Лист	Листов
П	1	10

Общие данные

ООО "СГЭС"

Копировал

А4

1	Номинальное напряжение, кВ	10 кВ							
2	Номинальный ток сборных шин, А	630 А							
3	Материал и сечение сборных шин	АД31Т 60х8							
4	Схема главных цепей ячеек		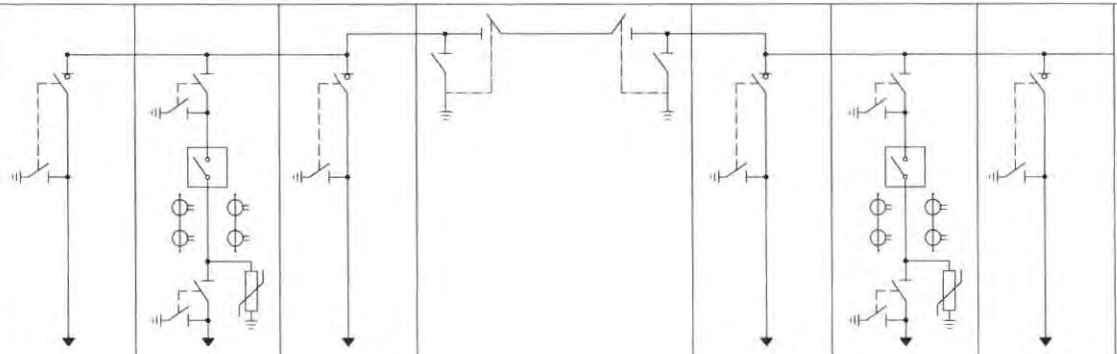						
5	Номер ячейки		5	3	1	1А 2А	2	4	6
6	Назначение камеры		ТП-218	1Т	ТП-209	ШМР	ТП-209	2Т	ТП-218
7	Тип камеры		КСО-393	КСО-393	КСО-393		КСО-393	КСО-393	КСО-393
8	Номинальный ток главной цепи ячейки, А		630	630	630		630	630	630
9	Выключатель высокого напряжения		–	BB/TEL-10/1000	–		–	BB/TEL-10/1000	–
10	Выключатель нагрузки		ВНА-10/630	–	ВНА-10/630		ВНА-10/630	–	ВНА-10/630
11	Тип шинного разъединителя		–	РВФЗ 10/630	–		–	РВФЗ 10/630	–
12	Тип линейного разъединителя		–	РВЗ 10/630	–		–	РВЗ 10/630	–
13	Ограничители напряжения		–	ОПН-КР/TEL-10/11,5	–		–	ОПН-КР/TEL-10/11,5	–
14	Предохранитель, плавкая вставка		–	–	–		–	–	–
15	Трансформатор тока, тип, коэффициент трансформации		–	ТОЛ-10 2х200/5	–		–	ТОЛ-10 2х200/5	–
16	Тр-р напряжения, тип, коэффициент трансформации		–	–	–		–	–	–
17	Учет электроэнергии	Коммерческий	–	–	–		–	–	–
		Технический	–	–	–		–	–	–
18	Тип микропроцессорного блока РЗА		–	БМРЗ-101-2-Д-КЛ-01	–		–	БМРЗ-101-2-Д-КЛ-01	–
19	Тр-р нулевой последовательности		–	–	–		–	–	–
20	Тип шинного моста		–	–	–		–	–	–
21	Габариты ячейки (ШхВхГ), мм		1000х2380х1105	1000х2380х1105	1000х2380х1105	L=1790	1000х2380х1105	1000х2380х1105	1000х2380х1105
22	Кол-во панелей (в том числе торцевых)		6 + 2 торцевых + 2 торцевые с приводами ЗН и СР + 1 ЩСН с АВР						
23	Наименование объекта		Строительство ТП 2х1250кВА						
24	Заказчик, его адрес		ООО «СГЭС», 628400 Тюменская область, Ханты-Мансийский автономный округ, г.Сургут, Нефтеюганское шоссе, 15. Тел/факс. (3462) 34-63-13						
25	Проектная организация, ее адрес		ООО «СГЭС», 628400 Тюменская область, Ханты-Мансийский автономный округ, г.Сургут, Нефтеюганское шоссе, 15. Тел/факс. (3462) 34-63-13						

Согласовано

Подп.и дата

Инв.N подл. | В заказ

Изм.	Кол. уч.	Лист	N док.	Подп.	Дата
Разработал		Зернин			12.17
Проверил		Долгов			
Проверил		Габдрахманов			
Проверил		Щербаков			
Проверил		Иванов			
Проверил		Голубков			
Утвердил		Григорьев			

12/17-075-ОЛ

Строительство ТП 2х1250кВА мкр.4
ул. Нефтяников, 11

ТП 2х1250кВА 10/0,4кВ

Стадия	Лист	Листов
П	3	

Опросный лист для заказа РУВН

ООО "СГЭС"

Копировал

А4

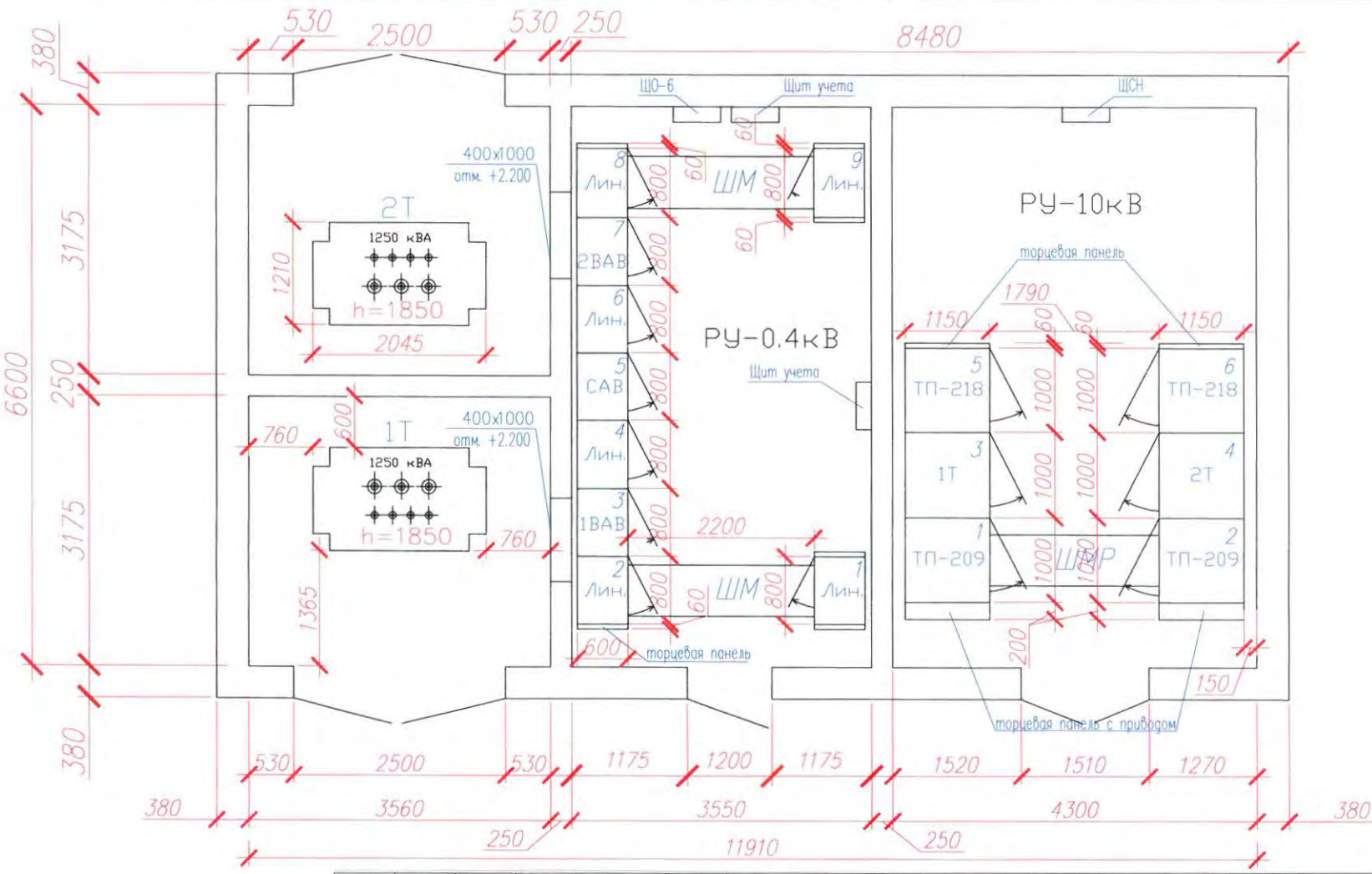

Согласовано

Подп.и дата 14.12.

Инв.N подл. | В заказ

Изм.	Кол. уч.	Лист	N док.	Подп.	Дата
Разработал		Зернин			12.17
Проверил		Долгов			
Проверил		Габдрахманов			
Проверил		Щербаков			
Проверил		Иванов			
Проверил		Голубков			
Утвердил		Григорьев			

12/17-075-ОЛ

Строительство ТП 2х1250кВА мкр.4
ул. Нефтяников, 11

ТП 2х1250кВА 10/0,4кВ

Стадия	Лист	Листов
П	2	

План расположения оборудования

ООО "СГЭС"

Копировал

А4

1	Порядковый номер панели			1			2				3	4				5	6				7
2	Номинальное напряжение	380 В																			
3	Номинальный ток главных цепей	2500 А																			
	Материал и сечение сборных шин	Al 2x(100x10)																			
4	Схема первичных соединений																				
5	Материал и сечение нулевой шины	Al 2x(100x10)																			
6	Тип панели			ЩО70-3-03 У3		-	ЩО70-3-03 У3				ЩО70-3-22 У3	ЩО70-3-03 У3				ЩО70-3-24 У3	ЩО70-3-03 У3				ЩО70-3-22 У3
7	Обозначение схемы электрической принципиальной			Лин.		ШМ	Лин.				1ВАВ	Лин.					Лин.				1ВАВ
8	Назначение линии (надпись в рамке)			Прачечн	УВСиНГ	-	ЦТП-27	Нефт.11	2-х эт. дома	Гасанов	-	Василек	Резерв	Резерв	Резерв	-	Василек	Резерв	Резерв	Резерв	-
9	Тип коммутирующего защитного аппарата с электроприводом	Автомат	Тип	ВА 55-41	ВА 55-41	-	-	-	-	-	ВА50-45Про Протон	-	-	-	-	ВА 55-43	-	-	-	-	ВА50-45Про Протон
10			Ток,А	630	630	-	-	-	-	-	2500	-	-	-	-	2000	-	-	-	-	2500
11		Рубильник	Тип	РЕ-19-39	РЕ-19-39	-	РПС	РПС	РПС	РПС	РЕ-19-45	РПС	РПС	РПС	РПС	РЕ-19-44	РПС	РПС	РПС	РПС	РЕ-19-45
12			Ток, А	630	630	-	400	250	400	250	2500	400	250	400	250	2000	400	250	400	250	2500
13	Номинальный ток максимального расцепителя автомата или предохранителя			-	-	-	-	-	-	-	-	-	-	-	-	-	-	-	-	-	-
14	Пределы уставок по току расцепителей автомата	Замедленного срабатывания		-	-	-	-	-	-	-	-	-	-	-	-	-	-	-	-	-	-
15		Мгновенного срабатывания		-	-	-	-	-	-	-	-	-	-	-	-	-	-	-	-	-	-
16	Выдержка времени защиты от тока короткого замыкания, сек.			-	-	-	-	-	-	-	-	-	-	-	-	-	-	-	-	-	-
17	Ток плавкой вставки, А			-		-	400	250	400	250	-	400	250	400	250	-	400	250	400	250	-
18	Трансформатор тока (комплект 1)	Ном. ток, А		600/5	600/5	-	400/5	300/5	400/5	300/5	2000/5	400/5	300/5	400/5	300/5	-	400/5	300/5	400/5	300/5	2000/5
19	Трансформатор тока (комплект 2)			-	-	-	-	-	-	-	2000/5	-	-	-	-	-	-	-	-	-	2000/5
20	Амперметр, шкала, А			0-600	0-600	-	0-400	0-300	0-400	0-300	0-2000	0-400	0-300	0-400	0-300	-	0-400	0-300	0-400	0-300	0-2000
21	Вольтметр, шкала, В			-		-	-				0-500	-				-	-				0-500
22	Панель учета			-		-	-				-	-				-	-				-
23	Габариты ячейки (ШхВхГ), мм			800x2200x600		2200	800x2200x600				800x2200x600	800x2200x600				800x2200x600	800x2200x600				800x2200x600
24	Количество панелей (в том числе торцевых) шт.			9 + 6 торцевых																	
25	Наименование объекта			Строительство ТП 2x1250кВА																	
26	Наименование заказчика, его адрес			ООО «СГЭС», 628400 Тюменская область, Ханты-Мансийский автономный округ, г.Сургут, Нефтеюганское шоссе, 15 Тел/факс. (3462) 34-63-13.																	
27	Наименование проектной организации, ее адрес			ООО «СГЭС», 628400 Тюменская область, Ханты-Мансийский автономный округ, г.Сургут, Нефтеюганское шоссе, 15 Тел/факс. (3462) 34-63-13.																	

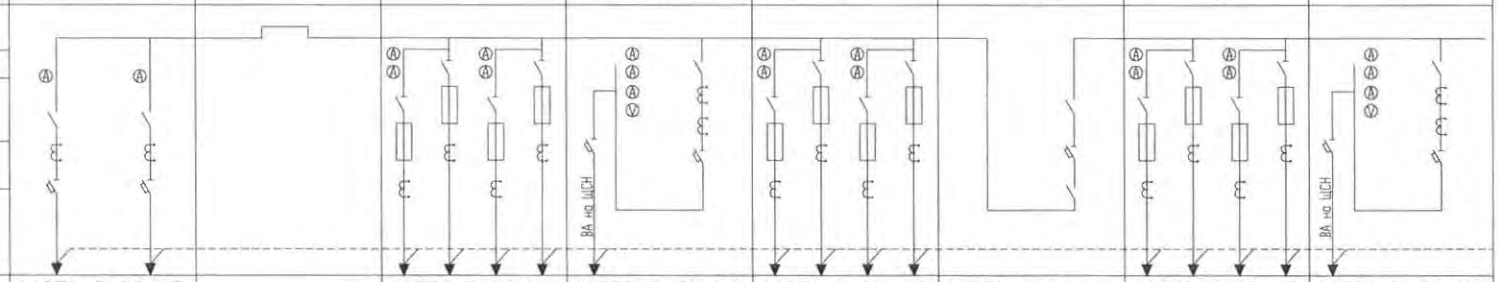

Согласовано

Подп. и дата

Инв.N подл. | В заказ

Изм.	Кол. уч.	Лист	N док.	Подп.	Дата
Разработал		Зернин			1217
Проверил		Долгов			
Проверил		Габдрахманов			
Проверил		Щербаков			
Проверил		Иванов			
Проверил		Голубков			
Утвердил		Григорьев			

12/17-075-ОЛ

Строительство ТП 2x1250кВА мкр.4
ул. Нефтяников, 11

ТП 2x1250кВА 10/0,4кВ

Стадия	Лист	Листов
П	4	

Опросный лист для заказа РУНН

ООО "СГЭС"

Копировал

А4

1	Порядковый номер панели			8						9	
2	Номинальное напряжение	380 В									
3	Номинальный ток главных цепей	2500									
	Материал и сечение сборных шин	Al 2х(100х10)									
4	Схема первичных соединений										
5	Материал и сечение нулевой шины	Al 2х(100х10)									
6	Тип панели			ЩО70-3-03 У3				–		ЩО70-3-03 У3	
7	Обозначение схемы электрической принципиальной			Лин.				ШМ		Лин.	
8	Назначение линии (надпись в рамке)			ЦТП-27	Нефт.11	2-х эт. дома	Госанов	–		Прочеч.	УВСиНГ
9	Тип коммутирующего защитного аппарата с электроприводом	Автомат	Тип	–	–	–	–	–		ВА 55-41	ВА 55-41
10			Ток,А	–	–	–	–	–		630	630
11		Рубильник	Тип	РПС	РПС	РПС	РПС	–		РЕ-19-39	РЕ-19-39
12			Ток, А	400	250	400	250	–		630	630
13	Номинальный ток максимального расцепителя автомата или предохранителя			–	–	–	–	–		–	–
14	Пределы уставок по току расцепителей автомата	Замедленного срабатывания		–	–	–	–	–		–	–
15		Мгновенного срабатывания		–	–	–	–	–		–	–
16	Выдержка времени защиты от тока короткого замыкания, сек.			–	–	–	–	–		–	–
17	Ток плавкой вставки, А			400	250	400	250	–		–	–
18	Трансформатор тока (комплект 1)	Ном. ток, А		400/5	300/5	400/5	300/5	–		600/5	600/5
19	Трансформатор тока (комплект 2)			–	–	–	–	–		–	–
20	Амперметр, шкала, А			0-400	0-300	0-400	0-300	–		0-600	0-600
21	Вольтметр, шкала, В			–				–		–	
22	Панель учета			–				–		–	
23	Габариты ячейки (ШхВхГ), мм			800х2200х600				2200		800х2200х600	

Согласовано

Подп.и дата 12.17

Инв.N подл. В заказ

Изм.	Кол. уч.	Лист	N док.	Подп.	Дата
Разработал		Зернин			12.17
Проверил		Долгов			
Проверил		Габдрахманов			
Проверил		Щербаков			
Проверил		Иванов			
Проверил		Голубков			
Утвердил		Григорьев			

12/17-075-ОЛ

Строительство ТП 2х1250кВА мкр.4
ул. Нефтяников, 11

ТП 2х1250кВА 10/0,4кВ

Стадия	Лист	Листов
П	5	

Опросный лист для заказа РУНН

ООО "СГЭС"

Копировал

А4

Согласовано

Техническая спецификация на изготовление и поставку трансформаторов		
Позиция	Наименование характеристик	Технические параметры
1	2	3
1	Тип трансформатора	ТМГ - 1250/10/0,4
2	Нормативный документ для изготовления	ГОСТ Р52719-2007
3	Номинальная мощность, кВ	1250
4	Номинальное напряжение ВН/НН, кВ	10/0,4
5	Материал обмоток	Алюминий
6	Схема и группа соединения обмоток	Y/Yн-0
7	Способ и диапазон регулирования напряжения нп стороне ВН	ПБВ,+/-2х2,5%
8	Число фаз	3
9	Расположение вводов/исполнение (для ТМГФ)	На крышке
10	Частота, Гц	50
11	Охлаждение	М
12	Потери х.х., кВ	1550
13	Потери к.з., В	13600
14	Напряжение, КЗ,%	6
15	Ток х.х., %	1
16	Корректированный уровень звуковой мощности, дБА	67,2
17	Климатическое исполнение и категория размещения по ГОСТ	УХЛ1
18	Габаритные размеры, мм (д х ш х в)	не более 2045 х 1210 х 1850
19	Предохранительный клапан	Есть
20	Термометр	Есть
21	Токосъемные контактные зажимы на стороне НН	Есть
22	Транспортные ролики	Есть
23	Гарантийный срок	Не менее 5 лет
24	Срок службы	30 лет
25	Количество, шт	2
26	Вес	не более 3800кг

12.12.17

В заказ

Изм.	Кол. уч.	Лист	N док.	Подп.	Дата
Разработал		Зернин			12.17
Проверил		Долгов			
Проверил		Габдрахманов			
Проверил		Голубков			
Утвердил		Григорьев			

12/17-075-ОЛ

Строительство ТП 2х1250кВА мкр.4
ул. Нефтяников, 11

ТП 2х1250кВА 10/0,4кВ

Стадия	Лист	Листов
П	6	

Опросный лист ТМГ

ООО "СГЭС"

Копировал

А4

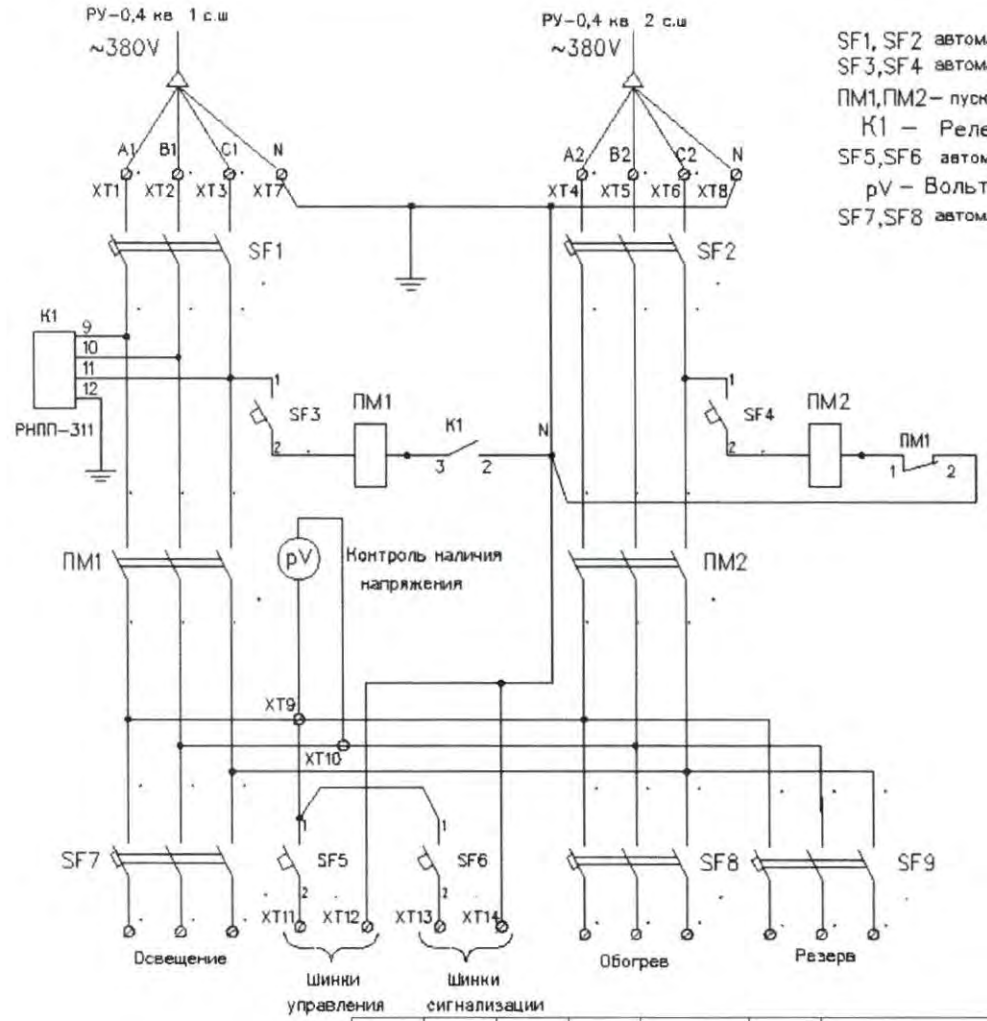

SF1, SF2 автоматический выключатель 3х пол $I_{ном.}$ - 25 А
SF3,SF4 автоматический выключатель 1х пол $I_{ном.}$ - 6 А
ПМ1,ПМ2 – пускатель магнитный ПМЕ-2001 $I_{ном.}$ - 25 А
K1 – Реле контроля фаз РНПП-311
SF5,SF6 автоматический выключатель 1х пол $I_{ном.}$ - 16 А
pV – Вольтметр 0-500В
SF7,SF8 автоматический выключатель 3х пол $I_{ном.}$ - 16 А

Щит собственных нужд (ЩСН)

Переменный оперативный ток
Схема электрическая принципиальная

Согласовано

Подп. и дата 17г.

Инв.N подл. | В заказ

Изм.	Кол. уч.	Лист	N док.	Подп.	Дата
Разработал		Зернин			12.17
Проверил		Долгов			
Проверил		Габдрахманов			
Проверил		Щербаков			
Проверил		Иванов			
Проверил		Голубков			
Утвердил		Григорьев			

12/17-075-ОЛ

Строительство ТП 2х1250кВА мкр.4 ул. Нефтяников, 11

ТП 2х1250кВА 10/0,4кВ

Стадия	Лист	Листов
П	7	

Щит собственных нужд (ЩСН)

ООО "СГЭС"

Копировал А4

Укомплектовать ЩУ (600х700х200):

1. Электросчетчик-Меркурий 234 ARTM-03PB.L2 – 2шт;
2. GSM шлюз – Меркурий 228 – 1шт;
3. Концентратор – Меркурий 225.21 – 3шт;
4. Коробка испытательная переходная – 2шт;
5. Фильтр подключения – 1шт;
6. Розетка – 4шт;
7. Кабель КВВГ-10х2,5 (от тр-ров тока до ЩУ) – 40м ;
8. Провод ПВ 1х2,5 (внутр. разводка в ЩУ) – 15м;
9. Труба гофра Ø32 с зондом – 30м.

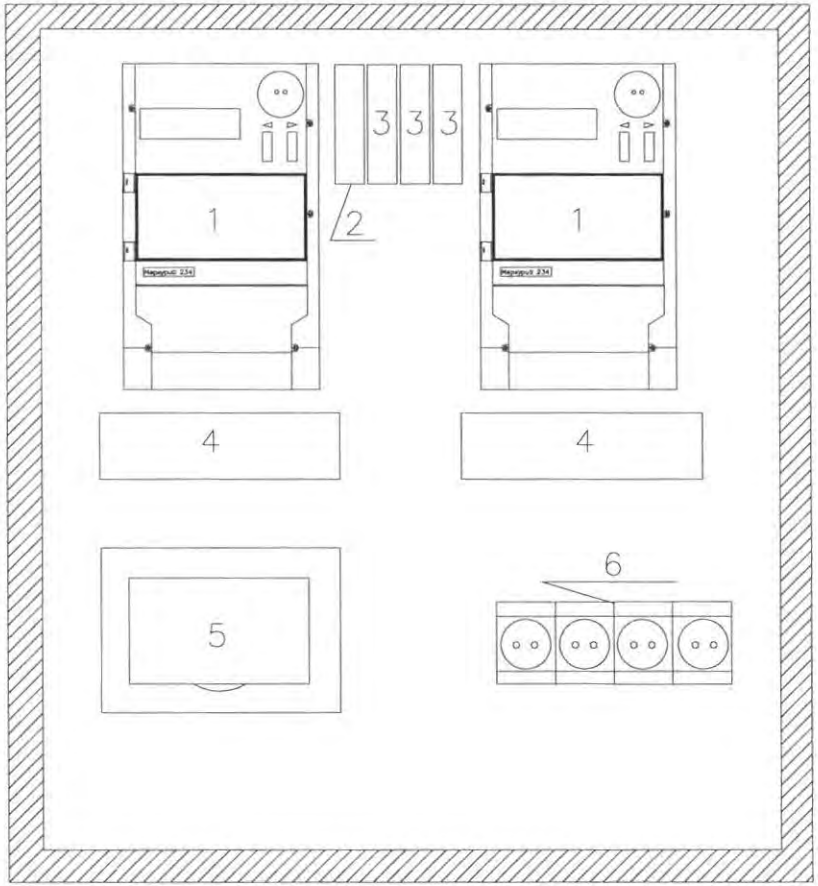

Согласовано

Подп. и дата 12.17г.

Инв.N подл. В заказ

Изм.	Кол. уч.	Лист	N док.	Подп.	Дата
Разработал		Зернин			12.17
Проверил		Долгов			
Проверил		Щербаков			
Проверил		Голубков			
Утвердил		Григорьев			

12/17-075-ОЛ

Строительство ТП 2х1250кВА мкр.4
ул. Нефтяников, 11

ТП 2х1250кВА 10/0,4кВ

Стадия	Лист	Листов
П	8	

Щит учета (ЩУ)

ООО "СГЭС"

Копировал

А4

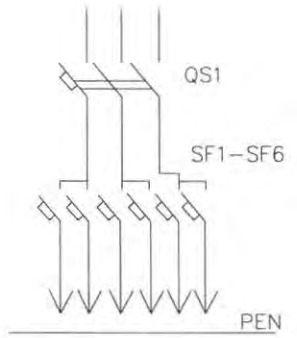

QS1 – вводной автоматический выключатель 40А
SF1,SF2 – 32А
SF3,SF4 – 25А
SF5,SF6 – 16А

Примечание:
1.Габаритры шкафа,щита освещения,могут незначительно меняться.

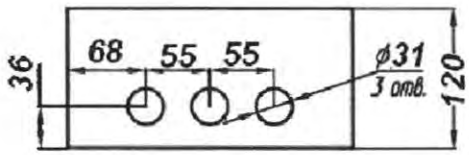

N поз.	Наименование
1	Корпус щита
2	Замок
3	Дверь
4	Табличка позиционная
5	Фальшпанель
6	Табличка маркировочная
7	Табличка паспортная
8	Узел заземления М6

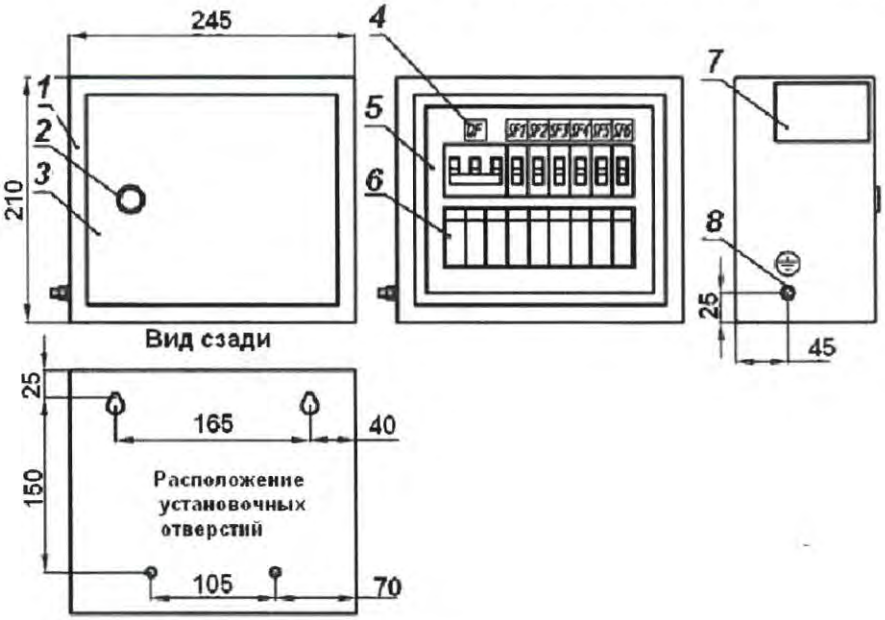

Согласовано

Подп. и дата

Инв.N подл.

В заказ

						12/17-075-ОЛ			
			N док.			Строительство ТП 2х1250кВА мкр.4 ул. Нефтяников, 11			
Изм.	Кол. уч.	Лист		Подп.	Дата	ТП 2х1250кВА 10/0,4кВ	Стадия	Лист	Листов
Разработал		Зернин			12.17		П	9	
Проверил		Долгов							
Проверил		Габдрахманов				Щит освещения (ЩО-6)	ООО "СГЭС"		
Проверил		Голубков							
Утвердил		Григорьев							

Копировал

А4

Позиция	Наименование и техническая характеристика	Тип, марка, обозначение документа,опросного листа	Оборудования изделия, материала	Завод-изготовитель	Единица измерения	Кол.	Масса единицы,	Примечание
1	2	3	4	5	6	7	8	9
	1. Оборудование							
	Камера сборная одностороннего обслуживания							
1.1	Ввод, отходящая линия с ВНА	КСО-393		ГОСТ 14694-76	шт.	4		Лист 3
1.2	Ввод, отходящая линия с ВВ/TEL	КСО-393		ГОСТ 14694-76	шт.	2		Лист 3
1.3	Торцевая панель	КСО-393		ГОСТ 14254-96	шт.	2		Лист 3
1.4	Торцевая панель с приводом левая	КСО-393		ГОСТ 14254-96	шт.	1		Лист 3
1.5	Торцевая панель с приводом правая	КСО-393		ГОСТ 14694-76	шт.	1		Лист 3
1.6	Шинный мост с разъединителями и заземлителями	ШМР		ГОСТ 14254-96	шт.	1		Лист 3
	Панель распределительных щитов одностороннего обслуживания							
1.7	Вводная с ВА стационарного типа	Щ070 У3		ГОСТ 14694-76	компл.	2		Лист 4, 5
1.8	Секционная с ВА стационарного типа	Щ070 У3		ГОСТ 14694-76	компл.	1		Лист 4, 5
1.9	Линейная	Щ070 У3		ГОСТ 14694-76	компл.	6		Лист 4, 5
1.10	Торцевая панель	Щ070 У3		ГОСТ 14694-76	шт.	6		Лист 4, 5
	Прочее							
1.11	Шинный мост	ШМ		ГОСТ 14694-76	компл.	2		Лист 4, 5
1.12	Щит собственных нужд	ЩСН		ГОСТ 14694-76	шт.	1		Лист 7
1.13	Система коммерческого учета эл.энергии (ЩУ)	ЩУ 600х700х200		ГОСТ Р 51321.1-2007	шт.	1		Лист 8
1.14	Щит освещения	ЩО-6		ГОСТ 14254-96	шт.	1		Лист 9

Согласовано

Подп. и дата 14.12.17

Инв.N подл. | В заказ

Изм.	Кол. уч.	Лист	N док.	Подп.	Дата
Разработал		Зернин			12.17
Проверил		Долгов			
Проверил		Габдрахманов			
Проверил		Щербаков			
Проверил		Иванов			
Проверил		Голубков			
Утвердил		Григорьев			

12/17-075-ОЛ

Строительство ТП 2х1250кВА мкр.4
ул. Нефтяников, 11

ТП 2х1250кВА 10/0,4кВ

Стадия	Лист	Листов
П	10	

Спецификация оборудования ТП

ООО "СГЭС"

Копировал

А4

Саморегулируемая организация, основанная на членстве лиц, осуществляющих подготовку проектной документации

Некоммерческое партнерство саморегулируемая организация

«Региональная Проектная Ассоциация»

620142 г. Екатеринбург, ул. 8 Марта, 45 "А", оф. 300, www.rpa.ru

Регистрационный номер в государственном реестре саморегулируемых организаций

СРО-П-144-03032010

СВИДЕТЕЛЬСТВО

г. Екатеринбург «27» марта 2014 г.

о допуске к определенному виду или видам работ, которые оказывают влияние на безопасность объектов капитального строительства

№ 0277.00-2014-8602015464-П-144

Выдано члену Некоммерческого партнерства саморегулируемой организации «Региональная Проектная Ассоциация»

Обществу с ограниченной ответственностью «Сургутские городские электрические сети»

ИНН 8602015464, ОГРН 1068602153773

628404, Тюменская область, Ханты-Мансийский автономный округ - Югра, город Сургут, Нефтеюганское шоссе, 15

Основание выдачи Свидетельства: **Решение Правления НП саморегулируемая организация «Региональная Проектная Ассоциация», протокол № 184 от «27» марта 2014 года**

Настоящим Свидетельством подтверждается допуск к работам, указанным в приложении к настоящему Свидетельству, которые оказывают влияние на безопасность объектов капитального строительства.

Начало действия Свидетельства с «27» марта 2014 года

Свидетельство без приложения не действительно.

Свидетельство выдано без ограничения срока и территории его действия.

Генеральный директор _____ Догадаев А.Ю.

М.П.

ПРИЛОЖЕНИЕ
к Свидетельству о допуске к определенному виду или видам работ, которые оказывают влияние на безопасность объектов капитального строительства
от «27» марта 2014 г.
№ 0277.00-2014-8602015464-П-144

Виды работ, которые оказывают влияние на безопасность:

1. По подготовке проектной документации для выполнения работ (кроме особо опасных и технически сложных объектов капитального строительства) и о допуске к которым член Некоммерческого партнерства саморегулируемой организации **«Региональная Проектная Ассоциация» Общество с ограниченной ответственностью «Сургутские городские электрические сети»** имеет Свидетельство

№	Наименование вида работ
1.	**Работы по подготовке схемы планировочной организации земельного участка**
1.1.	Работы по подготовке генерального плана земельного участка
1.2.	Работы по подготовке схеме планировочной организации трассы линейного объекта
1.3.	Работы по подготовке схемы планировочной организации полосы отвода линейного сооружения
3.	**Работы по подготовке конструктивных решений**
4.	**Работы по подготовке сведений о внутреннем инженерном оборудовании, внутренних сетях инженерно-технического обеспечения, о перечне инженерно-технических мероприятий:**
4.3.	Работы по подготовке проектов внутренних систем электроснабжения <*>
5.	**Работы по подготовке сведений о наружных сетях инженерно-технического обеспечения, о перечне инженерно-технических мероприятий**
5.3.	Работы по подготовке проектов наружных сетей электроснабжения до 35 кВ включительно и их сооружений

Генеральный директор _____ /Догадаев А.Ю./

МП